Großhub-Parallelgreifer DPW mit DIRECTCONNECT™ Montageraster

KEINE ADAPTER PLATTEN!

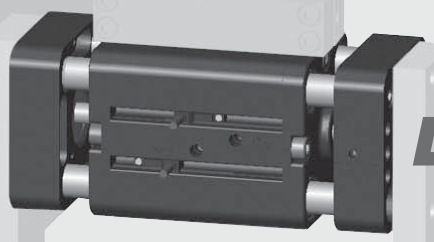

DIRECTCONNECT™

- **DIRECTCONNECT™-Montageraster:** Gehäuse mit DIRECTCONNECT™ Gewinde- und Durchgangsbohrungen.
- **Handling großer oder breiter Werkstücke:** Die breite Gehäuseausführung erlaubt das sichere Greifen von Teilen mit großen Abmessungen.
- **Mehrere Luftanschlusspositionen:** serienmäßige Luftanschlüsse mit Innengewinde auf der Ober- und Vorderseite.
- **Verteiler-Luftanschlüsse:** An die Luftanschlüsse auf der Oberseite können mit O-Ringen abgedichtete Verteiler angeschlossen werden.
- **Flexibler Einsatz induktiver Sensoren:** Sensorhalter kompatibel mit induktiven Sensoren mit 3mm oder 4mm Durchmesser (außer DPW-250: nur 3mm-Sensoren möglich).
- **Magnetfeld-Abfrage:** für die Greifer dieser Baureihe ist eine komplette Palette an einstellbaren Magnetfeld- Sensoren lieferbar. Alle Modelle werden mit Magneten geliefert.
- **Unterstützung größerer Fingerlängen erfordernden Anwendungen:** Die Führung der Greiferbacken über die gesamte Gehäuselänge ermöglicht den Einsatz längerer Finger.
- **Backen-Durchgangsbohrungen:** Unterstützung einer noch größeren Vielfalt von Finger-Montagemöglichkeiten.
- **Option „Kolbenstangen-Abstreifer“:** robuste Kolbenstangen-Abstreifer aus Polyurethan schützen die Greifer dieser Baureihe beim Einsatz unter harten Umgebungsbedingungen gegen das Eindringen von Kühlflüssigkeit und Metallspänen.
- **Mehrere Hublängen:** Alle Baugrößen sind mit 2 verschiedenen Hublängen lieferbar.
- **Asynchrone Bewegung:** Die Option „asynchrone Backenbewegung“ erlaubt dem Greifer, die Teile an einem außermittig gelegenen Punkt aufzunehmen oder zu platzieren.

Installation:

Die Greifer können in beliebiger Richtung angebracht und betrieben werden.

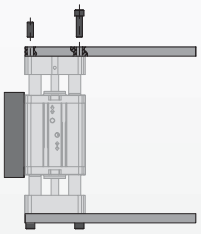

Die Finger werden an den Backen mittels Passstiften positioniert und mit Schrauben befestigt.

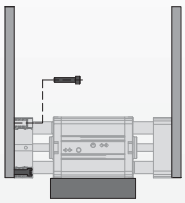

Die Backen-Durchgangsbohrungen ermöglichen zahlreiche Finger-Montagemöglichkeiten.

Die Ausführung der Backen vereinfacht die Anbringung von Fingern.

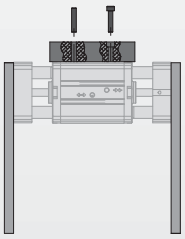

Das Gehäuse wird an seiner Oberseite mit Schrauben befestigt. Passstifte mit Gleitsitz sorgen hierbei für die genaue Positionierung.

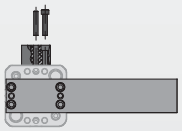

Das symmetrische Montageraster der Backen erlaubt die Anbringung der Finger in mehreren Ausrichtungen.

Technische Daten:

	Imperial	Metrisch
Pneumatik		
Betriebsdruckbereich	40-100 psi	3-7 bar
Zylindertyp	doppeltwirkend	
Dynamische Dichtungen	Intern geschmierte Buna-N	
Benötigtes Betätigungsventil	4/2-Wegeventil	
Luftqualität		
Luftfilter	mindestens 40 µm	
Luftölung	nicht erforderlich*	
Luftfeuchte	geringer Feuchtigkeitsgehalt (trocken)	
Betriebstemperaturbereich		
mit Buna-N-Dichtungen (Std.)	-30°~180° F	-35°~80° C
mit Viton®-Dichtungen (optional)	-20°~300° F	-30°~150° C
Angaben zur Wartung**		
Lebensdauer		
im Normalbetrieb	5 Millionen Zyklen	
mit vorbeugender Wartung	> 10 Millionen Zyklen*	
Reperatur im Feld möglich	Ja	
Dichtungsreparatursätze verfügbar	Ja	
Technische Daten der Option „W“ – Kolbenstangen-Abstreifer		
Abstreifer-Werkstoff	Polyurethan mit Härte 90 (Shore „A“)	
Betriebstemperatur (nur Abstreifer)	-65°~275° F	-54°~135° C
Kompatible Chemikalien	Wasser, Kühlflüssigkeit, Mineralöle, Silikon, Schmiermittel, verdünnte Säuren und Basen, Hydrauliköl, Getriebeöl	
Nicht kompatible Chemikalien	Ozon, Keton, konzentrierte Säuren, Bremsflüssigkeit	
Beispiel Anwendungen	Schleifstaub, Maschinenspäne + Kühlwasser, Papierstab, Säuberungsmittel	

Anwendungsbeschränkungen
Anwendungen, in denen das im Greifer eingesetzte Schmiermittel zu Verunreinigungen führen kann (in diesem Fall die Option „W“ – Kolbenstangen-Abstreifer – bestellen).

*Luftölung trägt erheblich zur Verlängerung der Nutzungsdauer bei.

Technische Merkmale

Backen-Durchgangsbohrungen
Durch die Durchgangsbohrungen mit Senkungen auf der Backen-Innenseite wird eine noch größere Zahl von Anwendungen unterstützt

DIRECTCONNECT Montageraster
Montageflächen mit DIRECTCONNECT™ -Gewinde- und Passbohrungen auf der Oberseite

Abgedichtete Ausführung (Option „W“)
PU-Kolbenstangenabstreifer verhindern das Eindringen von Fremdkörpern in schmutzbelasteten Umgebungen (Späne u. Kühlflüssigkeit, Schleif- o. Papierstaub usw.)

Sensor-Montage-Nuten
Serienmäßige Montagenuten für magnetfeld und induktive Sensoren (bitte separat bestellen, s. Bestellbeispiel)

Mehrere Luftanschlüsse
2 serienmäßige Luftanschluss-positionen (Ober- und Vorderseite)

Luftverteiler-Anschlüsse
An die Luftanschlüsse auf der Oberseite können mit O-Ringen abgedichtete Verteiler angeschlossen werden, welche den Anwendern eine spezielle Verrohrung ersparen

Vereinfachte Anbringung der Finger
Das flexible Montageraster der Backen vereinfacht die Montage der Finger:

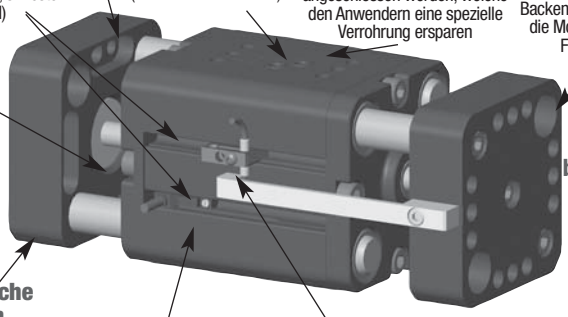

Dämpfer
zur Reduzierung der Stöße bei Öffnungs- und Schließhüben bis zum Anschlag

Passbohrungen
Gehäuse und Greiferbacken mit Gleitsitz-Passstiftbohrungen

Quadratische Backen
stellen den Anwendern ein symmetrisches, zahlreiche Finger-Anbaupositionen sowie eine vereinfachte Ausführung der Finger und zahlreiche Anwendungen unterstützendes Montageraster zur Verfügung

Magnetfeld Sensoren
sind eine Alternative zu induktiven Sensoren (alle Modelle werden mit Magneten geliefert)

Halterung für induktive Sensoren mit 3 u. 4mm
Erlaubt die Montage von induktiven Sensoren mit 3 o. 4mm). (DPW-250: nur 3mm)

Erstklassige Backenführungen
Die Führung beider Backen erstreckt sich über die gesamte Gehäuselänge. Jede Stange wird von 2 ölimprägnierten Bronzebüchsen geführt

Qualitätsbauteile
Gehärtete und präzisionsgeschliffene Edelstahl-Kolbenstangen sichern eine hohe Verschleißfestigkeit und lange Lebensdauer der Greifer

Hochtemperatur-Anwendungen
Optionale Viton®-Dichtungen für Hochtemperatur-Anwendungen lieferbar

Optionale asynchrone Backenbewegung

Funktionsprinzip

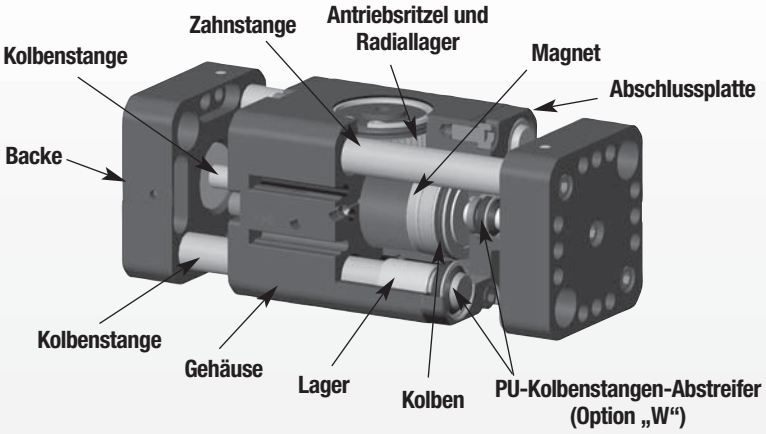

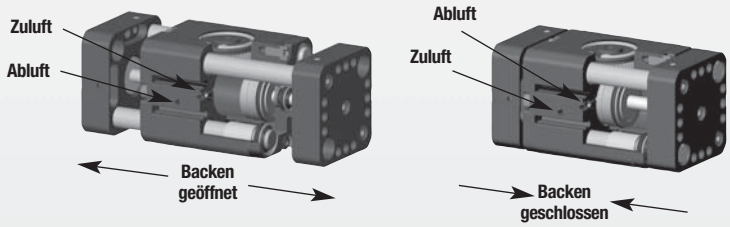

- Je zwei Führungsstangen, von denen eine als Zahnstange ausgebildet ist, sind fest mit jeder der beiden Backen verbunden und werden über die gesamte Gehäuselänge gelagert.
- Der Antrieb der Backen erfolgt durch zwei in entgegengesetzter Richtung arbeitende Zylinder.
- Die als Zahnstangen ausgebildeten Kolbenstangen bewegen sich in entgegengesetzter Richtung und werden von einem Ritzel synchronisiert.
- Dieser Greifer ist zum Innen- und Außengreifen geeignet und kann in beliebiger Richtung angebracht werden.

Modell-DPW Parallelgreifer

Größe-250M-1

Modell:	250M-1	
Hub:	0.75 in.	19.1 mm
Greifkraft:	50 lbs.	222 N
Gewicht:	0.662 lbs.	0.30 Kg

Darstellung mit Option W, Kolbenstangen-Abstreifer

Siehe Seite 1.198

Modell-DPW Parallelgreifer

Größe-250M-2

Modell:	250M-2	
Hub:	1.25 in.	31.8 mm
Greifkraft:	50 lbs.	222 N
Gewicht:	0.856 lbs.	0.39 Kg

Darstellung mit Option W, Kolbenstangen-Abstreifer

Siehe Seite 1.200

Modell-DPW Parallelgreifer

Größe-357M-1

Modell:	375M-1	
Hub:	1.00 in.	25.4 mm
Greifkraft:	100 lbs.	445 N
Gewicht:	1.80 lbs.	0.81 Kg

Darstellung mit Option W, Kolbenstangen-Abstreifer

Siehe Seite 1.202

Modell-DPW Parallelgreifer

Größe-375M-2

Modell:	375M-2	
Hub:	2.00 in.	50.8 mm
Greifkraft:	100 lbs.	445 N
Gewicht:	2.66 lbs.	1.20 Kg

Darstellung mit Option W, Kolbenstangen-Abstreifer

Siehe Seite 1.204

Modell-DPW Parallelgreifer

Größe-500M-2

Modell:	500M-1	
Hub:	1.50 in.	38.1 mm
Greifkraft:	180 lbs.	800 N
Gewicht:	3.27 lbs.	1.48 Kg

Darstellung mit Option W, Kolbenstangen-Abstreifer

Siehe Seite 1.206

Modell-DPW Parallelgreifer

Größe-500M-2

Modell:	500M-2	
Hub:	2.50 in.	63.5 mm
Greifkraft:	180 lbs.	800 N
Gewicht:	4.39 lbs.	2.0 Kg

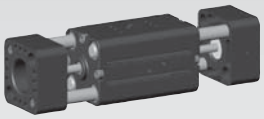

Darstellung mit Option W, Kolbenstangen-Abstreifer

Siehe Seite 1.208

GROSSHUB-PARALLELGREIFER DPW-250M-1 MIT DIRECTCONNECT™-MONTAGERASTER

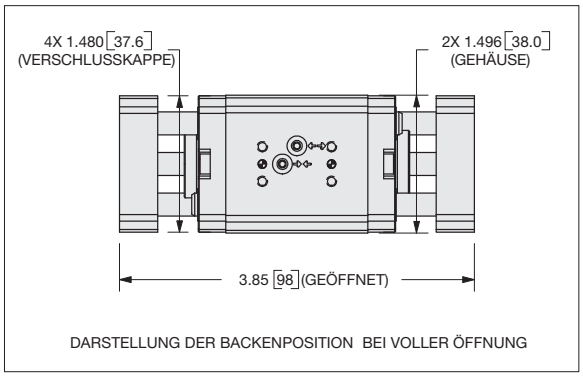

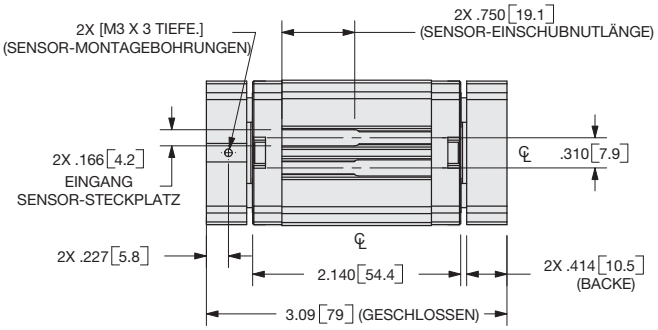

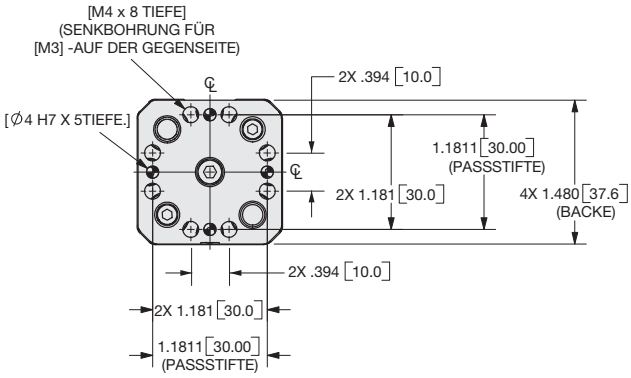

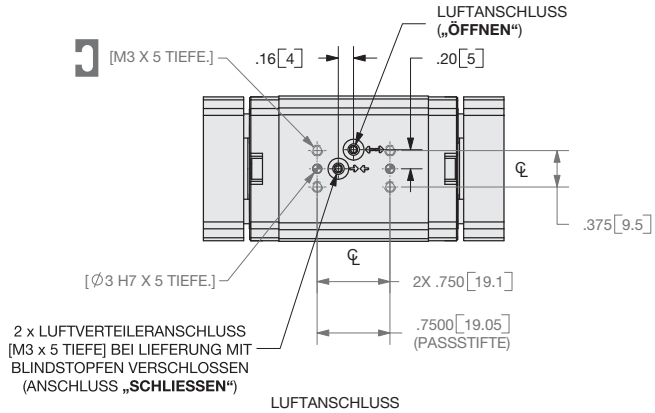

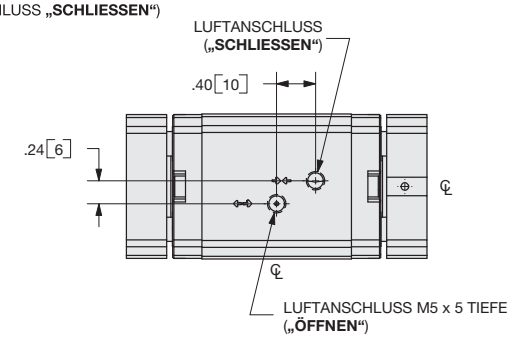

WENN NICHT ANDERS ANGEGEBEN, GELTEN DIE UNTEN AUFGEFÜHRTEN TOLERANZEN

Abmessungen symmetrisch zur Mittellinie	ISO-Methode	Alle Passbohrungen Slip Fit Lagetoleranz ±.0005" oder [±.013mm]
Gewindesteigung metrische Gewinde	**USA [Inch]**	**Metrisch [mm]**
	0.00 = ±.01 0.000 = ±.005 0.0000 = ±.0005	[0.] = [±.25] [0.0] = [±.13] [0.00] = [±.013]

Bestellbeispiel: (Zubehör getrennt vom Basismodell bestellen)

GRUNDMODELL — HUB — VITON-DICHTUNGEN

DPW-250M - 1 - NS - W - V

ASYNCHRON — ABSTREIFER

BACKEN-SYNCHRONISIERUNG	**NS**	asynchrone Backenbewegung
	__	Feld unausgefüllt=synchrone Backenbewegung (Standard)
ABSTREIFER	**W**	Kolbenstangen-Abstreifer
VITON®-DICHTUNGEN	**V**	hochtemperaturbeständige Viton-Dichtungen

BESTELLBEISPIEL: DPW-250M-1-W-V

Erläuterung: Greifer DPW-250M, Hub= 19,1 mm, Kolbenstangen-Abstreifer, Viton-Dichtungen.

SENSOREN UND ZUBEHÖR	BEST.-NR.	ANZAHL/EINHEIT
Magnetfeld-Sensor (PNP), kurzes Gehäuse, mit Schnelltrennstecker*	**OHSP-017**	**1 od. 2**
Magnetfeld-Sensor (NPN), kurzes Gehäuse, mit Schnelltrennstecker*	**OHSN-017**	**1 od. 2**
Magnetfeld-Sensor (PNP), 90°-Winkel-Anschluss, mit Schnelltrennstecker*	**OHSP-011**	**1 od. 2**
Magnetfeld-Sensor (NPN), 90°-Winkel-Anschluss, mit Schnelltrennstecker*	**OHSN-011**	**1 od. 2**
Kabel mit Schnelltrennstecker „Quick Disconnect“ (2 m)*	**CABL-010**	**1 od. 2**
Kabel mit Schnelltrennstecker „Quick Disconnect“ (5 m)*	**CABL-013**	**1 od. 2**
Induktiver Sensor (PNP), 3mm, mit Schnelltrennstecker*	**OISP-019**	**1 od. 2**
Induktiver Sensor (NPN) , 3mm, mit Schnelltrennstecker*	**OISN-019**	**1 od. 2**
Halterung für induktiven Sensor, 3mm	**OSMK-116**	**1**

PNEUMATIKZUBEHÖR	BEST.-NR.	ANZAHL/EINHEIT
Reparatursatz für Buna-N- Standard-Dichtungen	**SLKT-337**	**1**
Reparatursatz für Viton®-Dichtungen)	**SLKT-337V**	**1**
Verteiler-Dichtungssatz (Viton®)	**SLKT-197V**	**1**
Dichtungssatz für Kolbenstangen-Abstreifer	**SLKT-338**	**1**
Ventil für ausfallsicheren Betrieb, M5	**OFSV-004**	**1**
Einstellbares Drosselventil	**VLVF-008**	**1 od. 2**

*Sensor und Kabel sind getrennt zu bestellen.

GROSSHUB-PARALLELGREIFER DPW-250M-1 MIT DIRECTCONNECT™-MONTAGERASTER

Technische Daten	DPW-250M-1	
Gesamte nominale Greifkraft **F** @ 100 psi, 7 bar*	50 lbs.	222 N
Hub	0.75 in.	19.1 mm
Betriebsdruckbereich min/max	40-100 psi	3-7 bar
Zylinderbohrungsdurchmesser	0.625 in.	15.9 mm
Luftverbrauch/Zyklus	0.023 in³	3.8 cm³
Gewicht	0.662 lbs.	0.30 Kg
Betriebstemperaturbereich: Standard Dichtungen	-30°~180° F	-35°~80° C
Viton®-Dichtungen	-20°~300° F	-30°~150° C
Schließ-/Öffnungszeit	0.12 sec.	0.12 sec.
Absolute Genauigkeit	±0.003 in.	±0.08 mm
Wiederholgenauigkeit	±0.001 in.	±0.03 mm
Erforderliches Betätigungsventil für doppeltwirkenden Betrieb	4/2-Wegeventil	

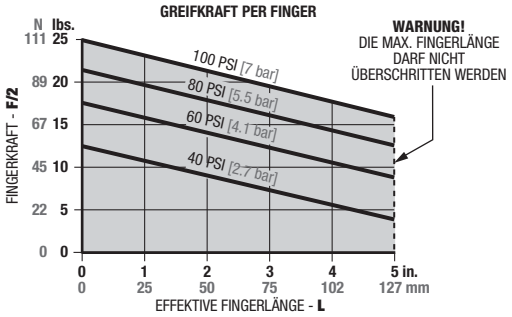

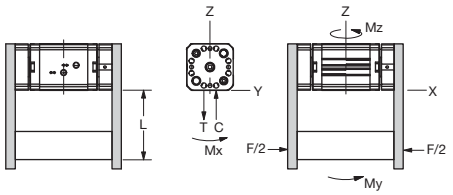

Maximalbelastung†	Statisch	Dynamisch
Max. Zugbelastung **T**	60 lbs. [267 N]	12 lbs. [53 N]
Max. Druckbelastung **C**	60 lbs. [267 N]	12 lbs. [53 N]
Max. Moment M_x	120 in.-lbs. [14 Nm]	24 in.-lbs. [3 Nm]
Max. Moment M_y	180 in.-lbs. [20 Nm]	36 in.-lbs. [4 Nm]
Max. Moment M_z	120 in.-lbs. [14 Nm]	24 in.-lbs. [3 Nm]

†Anmerkung: Die obigen Belastungen verstehen sich pro Backensatz und als nicht simultan.

Zubehör, Technische Daten

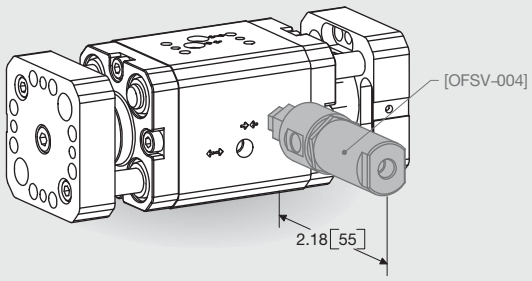

Ventil für ausfallsicheren Betrieb

- Ventil für ausfallsicheren Betrieb in Anwendungen, in denen der Greifer bei Druckabfall das gerade aufgenommene Teil auf keinen Fall fallen lassen darf;
- kann direkt am Greifer oder in die zu diesem führende Leitung eingebaut werden;
- ausgelegt für M5-Luftanschlüsse.

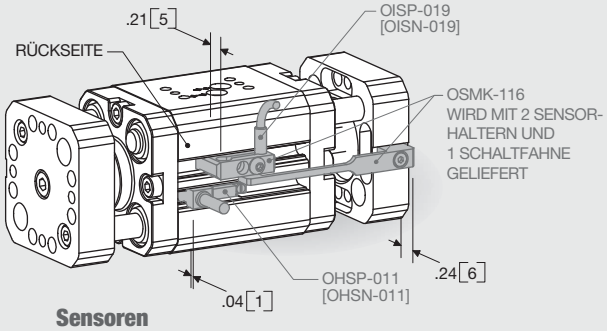

Sensoren

- Magnetfeld PNP- und NPN-Sensoren lieferbar.
- Sensoren werden in Gehäusenut befestigt, keine Halterungssätze erforderlich.
- Flache, bündige Sensorversion oder Ausführung mit um 90° abgewinkeltem Kabelausgang.
- Einfache Justierung mit Schlitzschraubendreher.
- Induktive PNP- und NPN-Sensoren lieferbar.
- Halter für induktiven Sensor ausgelegt für Sensoren mit 3 mm.
- Lieferbar mit passendem 2 m oder 5 m langen Kabel mit „Quick Disconnect"-Schnelltrennstecker (bitte separat bestellen).

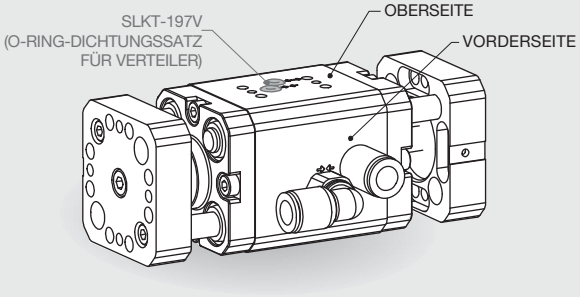

Mehrere Luftanschlüsse

- 2 Standard-Luftanschlüsse (Ober- und Vorderseite.
- Die Luftanschlüsse auf der Oberseite werden mit Blindstopfen verschlossen geliefert.
- Dichtungssatz besteht aus Viton®-Dichtungen.
- Luftanschlüsse auf der Vorderseite mit M5-Innengewinde für Fittings

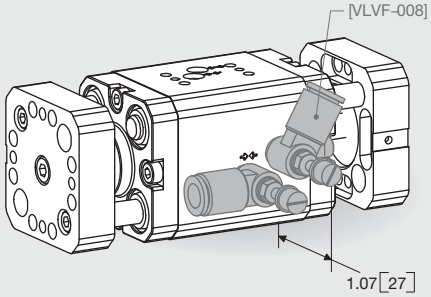

Drosselventile

- Gerändelte Einstellschraube mit Sicherungsmutter zum Einstellen der Betätigungszeit
- Lieferbar für Leitungen mit 6mm AD.

DIRECTCONNECT™

GROSSHUB-PARALLELGREIFER DPW-250M-2 MIT DIRECTCONNECT™-MONTAGERASTER

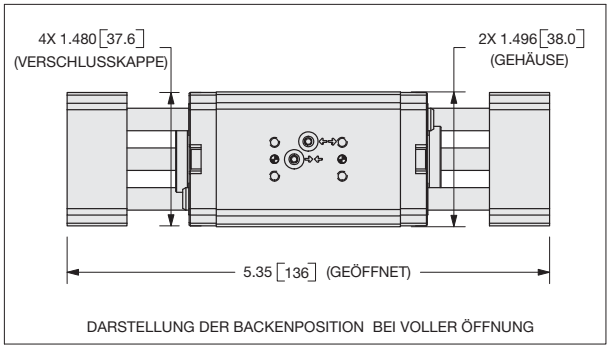

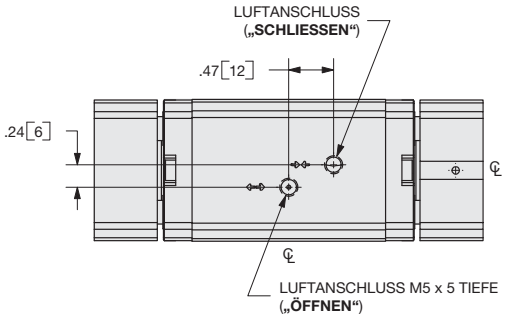

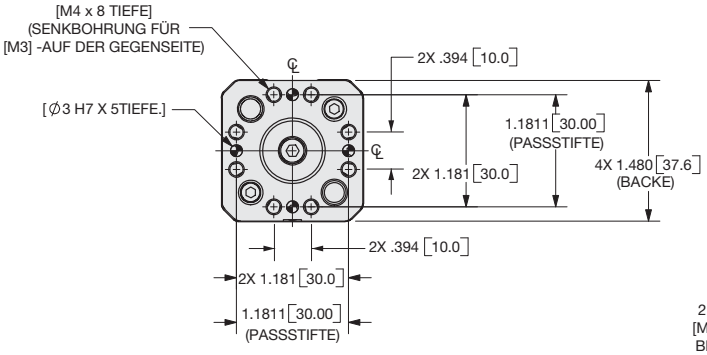

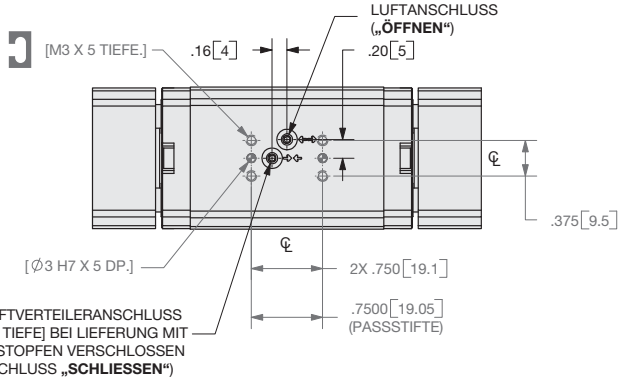

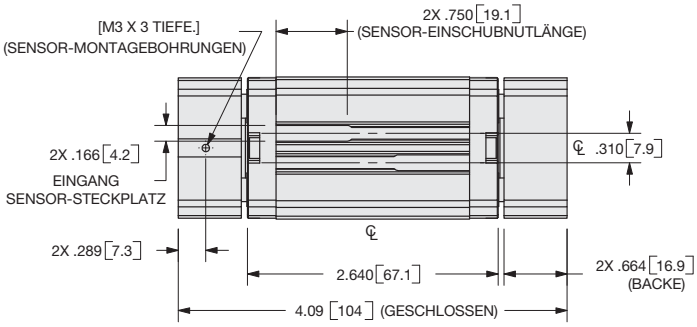

WENN NICHT ANDERS ANGEGEBEN, GELTEN DIE UNTEN AUFGEFÜHRTEN TOLERANZEN

Abmessungen symmetrisch zur Mittellinie	ISO-Methode	Alle Passbohrungen Slip Fit Lagetoleranz ±.0005" oder [±.013mm]
Gewindesteigung metrische Gewinde	**USA [Inch]**	**Metrisch [mm]**
	0.00 = ±.01 0.000 = ±.005 0.0000 = ±.0005	[0.] = [±.25] [0.0] = [±.13] [0.00] = [±.013]

Bestellbeispiel: (Zubehör getrennt vom Basismodell bestellen)

GRUNDMODELL | HUB | VITON-DICHTUNGEN

DPW-250M - 2 - NS - W - V

ASYNCHRON | ABSTREIFER

BACKEN-SYNCHRONISIERUNG	**NS**	asynchrone Backenbewegung
	__	Feld unausgefüllt=synchrone Backenbewegung (Standard)
ABSTREIFER	**W**	Kolbenstangen-Abstreifer
VITON®-DICHTUNGEN	**V**	hochtemperaturbeständige Viton-Dichtungen

BESTELLBEISPIEL: DPW-250M-2-W-V

Erläuterung: Greifer DPW-250M, Hub= 31,8 mm, Kolbenstangen-Abstreifer, Viton-Dichtungen.

SENSOREN UND ZUBEHÖR	BEST.-NR.	ANZAHL/EINHEIT
Magnetfeld-Sensor (PNP), kurzes Gehäuse, mit Schnelltrennstecker*	OHSP-017	1 od. 2
Magnetfeld-Sensor (NPN), kurzes Gehäuse, mit Schnelltrennstecker*	OHSN-017	1 od. 2
Magnetfeld-Sensor (PNP), 90°-Winkel-Anschluss, mit Schnelltrennstecker*	OHSP-011	1 od. 2
Magnetfeld-Sensor (NPN), 90°-Winkel-Anschluss, mit Schnelltrennstecker*	OHSN-011	1 od. 2
Kabel mit Schnelltrennstecker „Quick Disconnect“ (2 m)*	CABL-010	1 od. 2
Kabel mit Schnelltrennstecker „Quick Disconnect“ (5 m)*	CABL-013	1 od. 2
Induktiver Sensor (PNP), 3mm, mit Schnelltrennstecker*	OISP-019	1 od. 2
Induktiver Sensor (NPN) , 3mm, mit Schnelltrennstecker*	OISN-019	1 od. 2
Halterung für induktiven Sensor, 3mm	OSMK-116	1

PNEUMATIKZUBEHÖR	BEST.-NR.	ANZAHL/EINHEIT
Reparatursatz für Buna-N- Standard-Dichtungen	SLKT-337	1
Reparatursatz für Viton®-Dichtungen)	SLKT-337V	1
Verteiler-Dichtungssatz (Viton®)	SLKT-197V	1
Dichtungssatz für Kolbenstangen-Abstreifer	SLKT-338	1
Ventil für ausfallsicheren Betrieb, M5	OFSV-004	1
Einstellbares Drosselventil	VLVF-008	1 od. 2

*Sensor und Kabel sind getrennt zu bestellen.

DIRECTCONNECT™

GROSSHUB-PARALLELGREIFER DPW-250M-2 MIT DIRECTCONNECT™-MONTAGERASTER

Technische Daten	DPW-250M-1	
Gesamte nominale Greifkraft **F** @ 100 psi, 7 bar*	50 lbs.	222 N
Hub	1.25 in.	31.8 mm
Betriebsdruckbereich min/max	40-100 psi	3-7 bar
Zylinderbohrungsdurchmesser	0.625 in.	15.9 mm
Luftverbrauch/Zyklus	0.383 in³	6.3 cm³
Gewicht	0.856 lbs.	0.39 Kg
Betriebstemperaturbereich: Standard Dichtungen	-30°~180° F	-35°~80° C
Viton®-Dichtungen	-20°~300° F	-30°~150° C
Schließ-/Offnungszeit	0.14 sec.	0.14 sec.
Absolute Genauigkeit	±0.003 in.	±0.08 mm
Wiederholgenauigkeit	±0.001 in.	±0.03 mm
Erforderliches Betätigungsventil für doppeltwirkenden Betrieb	4/2-Wegeventil	

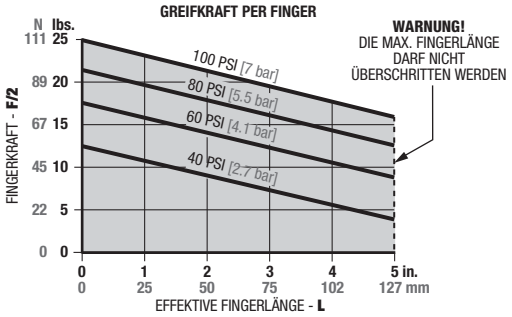

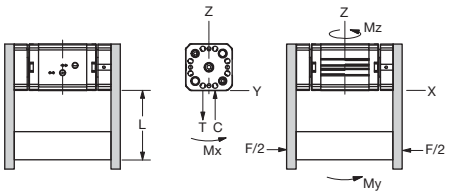

Maximalbelastung†	Statisch	Dynamisch
Max. Zugbelastung **T**	60 lbs. [267 N]	12 lbs. [53 N]
Max. Druckbelastung **C**	60 lbs. [267 N]	12 lbs. [53 N]
Max. Moment M_x	120 in.-lbs. [14 Nm]	24 in.-lbs. [3 Nm]
Max. Moment M_y	180 in.-lbs. [20 Nm]	36 in.-lbs. [4 Nm]
Max. Moment M_z	120 in.-lbs. [14 Nm]	24 in.-lbs. [3 Nm]

†Anmerkung: Die obigen Belastungen verstehen sich pro Backensatz und als nicht simultan.

Zubehör, Technische Daten

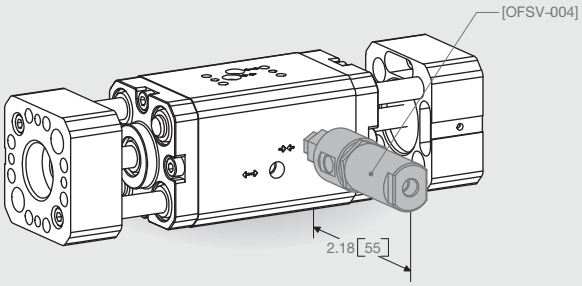

Ventil für ausfallsicheren Betrieb

- Ventil für ausfallsicheren Betrieb in Anwendungen, in denen der Greifer bei Druckabfall das gerade aufgenommene Teil auf keinen Fall fallen lassen darf;
- kann direkt am Greifer oder in die zu diesem führende Leitung eingebaut werden;
- ausgelegt für M5-Luftanschlüsse.

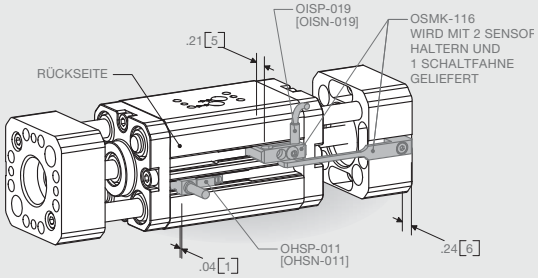

Sensoren

- Magnetfeld PNP- und NPN-Sensoren lieferbar.
- Sensoren werden in Gehäusenut befestigt, keine Halterungssätze erforderlich.
- Flache, bündige Sensorversion oder Ausführung mit um 90° abgewinkeltem Kabelausgang.
- Einfache Justierung mit Schlitzschraubendreher.
- Induktive PNP- und NPN-Sensoren lieferbar.
- Halter für induktiven Sensor ausgelegt für Sensoren mit 3 mm.
- Lieferbar mit passendem 2 m oder 5 m langen Kabel mit „Quick Disconnect"-Schnelltrennstecker (bitte separat bestellen).

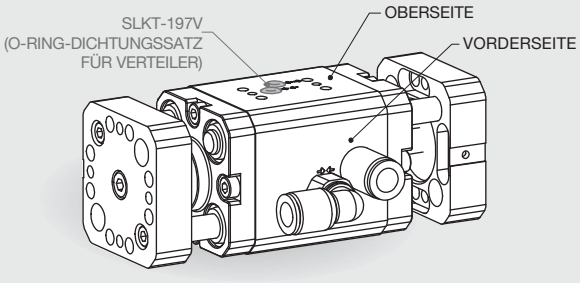

Mehrere Luftanschlüsse

- 2 Standard-Luftanschlüsse (Ober- und Vorderseite.
- Die Luftanschlüsse auf der Oberseite werden mit Blindstopfen verschlossen geliefert.
- Dichtungssatz besteht aus Viton®-Dichtungen.
- Luftanschlüsse auf der Vorderseite mit M5-Innengewinde für Fittings

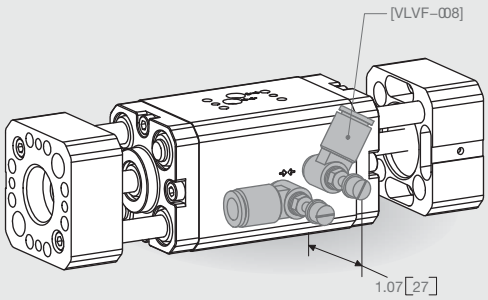

Drosselventile

- Gerändelte Einstellschraube mit Sicherungsmutter zum Einstellen der Betätigungszeit
- Lieferbar für Leitungen mit 6mm AD.

GROSSHUB-PARALLELGREIFER DPW-375M-1 MIT DIRECTCONNECT™-MONTAGERASTER

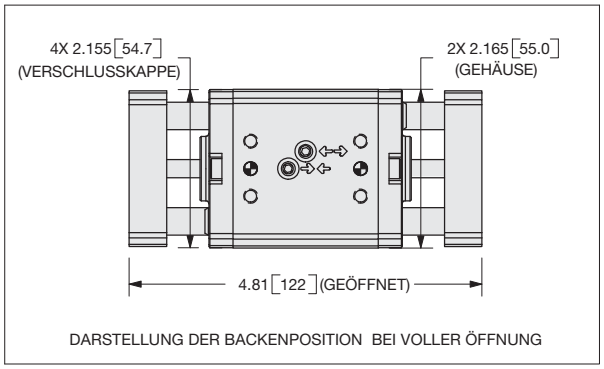

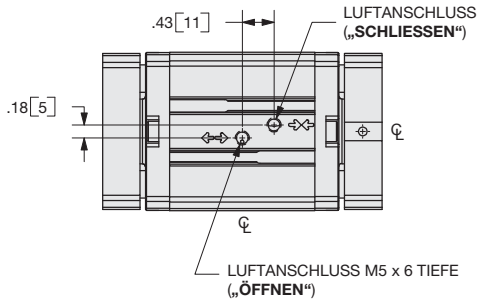

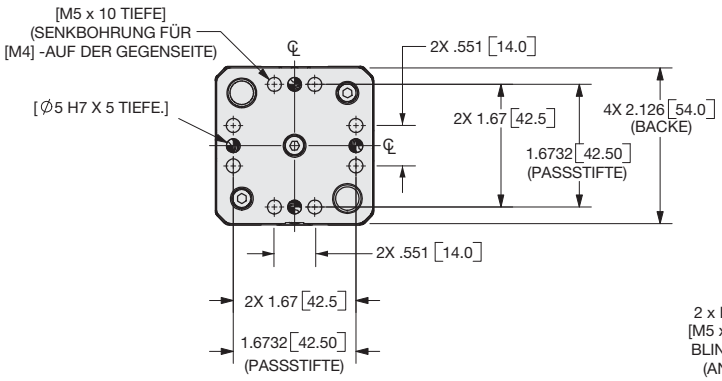

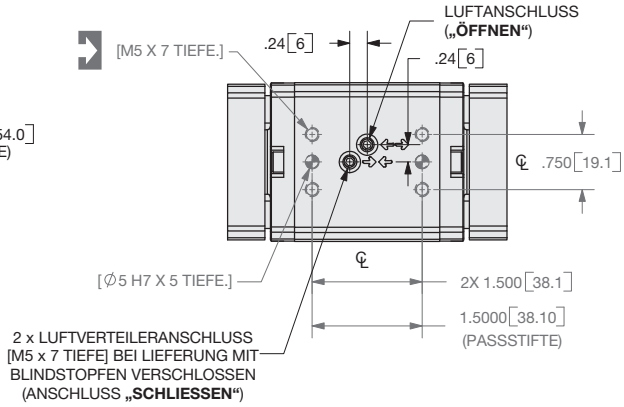

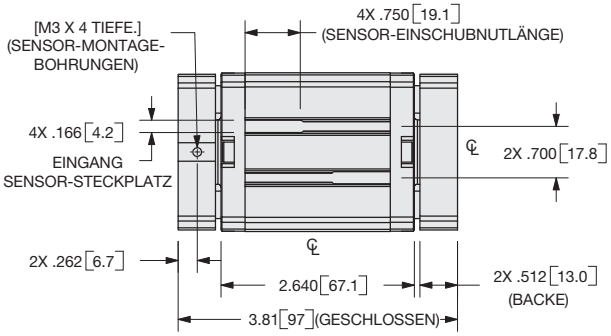

WENN NICHT ANDERS ANGEGEBEN, GELTEN DIE UNTEN AUFGEFÜHRTEN TOLERANZEN

Abmessungen symmetrisch zur Mittellinie	ISO-Methode	Alle Passbohrungen Slip Fit Lagetoleranz ±.0005" oder [±.013mm]
Gewindesteigung metrische Gewinde	**USA [Inch]**	**Metrisch [mm]**
	0.00 = ±.01 0.000 = ±.005 0.0000 = ±.0005	[0.] = [±.25] [0.0] = [±.13] [0.00] = [±.013]

Bestellbeispiel: (Zubehör getrennt vom Basismodell bestellen)

GRUNDMODELL | HUB | VITON-DICHTUNGEN

DPW-375M - 1 - NS - W - V

ASYNCHRON | ABSTREIFER

BACKEN-SYNCHRONISIERUNG	**NS**	asynchrone Backenbewegung
	__	Feld unausgefüllt=synchrone Backenbewegung (Standard)
ABSTREIFER	**W**	Kolbenstangen-Abstreifer
VITON®-DICHTUNGEN	**V**	hochtemperaturbeständige Viton-Dichtungen

BESTELLBEISPIEL: DPW-375-M-1-W-V

Erläuterung: Greifer DPW-375M, Hub=25,4 mm, Kolbenstangen-Abstreifer, Viton-Dichtungen.

SENSOREN UND ZUBEHÖR	BEST.-NR.	ANZAHL/EINHEIT
Magnetfeld-Sensor(PNP), kurzes Gehäuse, mit Schnelltrennstecker*	**OHSP-017**	**1, 2, 3 od. 4**
Magnetfeld-Sensor (NPN), kurzes Gehäuse, mit Schnelltrennstecker*	**OHSN-017**	**1, 2, 3 od. 4**
Magnetfeld-Sensor (PNP), 90°-Winkel-Anschluss, mit Schnelltrennstecker*	**OHSP-011**	**1, 2, 3 od. 4**
Magnetfeld-Sensor (NPN), 90°-Winkel-Anschluss, mit Schnelltrennstecker*	**OHSN-011**	**1, 2, 3 od. 4**
Kabel mit Schnelltrennstecker „Quick Disconnect“ (2 m)*	**CABL-010**	**1, 2, 3 od. 4**
Kabel mit Schnelltrennstecker „Quick Disconnect“ (5 m)*	**CABL-013**	**1, 2, 3 od. 4**
Induktiver Sensor (PNP), 3mm, mit Schnelltrennstecker*	**OISP-019**	**1 od. 2**
Induktiver Sensor (NPN), 3mm, mit Schnelltrennstecker*	**OISN-019**	**1 od. 2**
Induktiver Sensor (PNP), 4mm, mit Schnelltrennstecker*	**OISP-014**	**1 od. 2**
Induktiver Sensor (NPN), 4mm, mit Schnelltrennstecker*	**OISN-014**	**1 od. 2**
Halterung für induktiven Sensor, 3mm oder 4mm	**OSMK-117**	**1**

PNEUMATIKZUBEHÖR	BEST.-NR.	ANZAHL/EINHEIT
Reparatursatz für Buna-N- Standard-Dichtungen	**SLKT-339**	**1**
Reparatursatz für Viton®-Dichtungen)	**SLKT-339V**	**1**
Verteiler-Dichtungssatz (Viton®)	**SLKT-199V**	**1**
Dichtungssatz für Kolbenstangen-Abstreifer	**SLKT-340**	**1**
Ventil für ausfallsicheren Betrieb, M5	**OFSV-004**	**1**
Einstellbares Drosselventil	**VLVF-008**	**1 od. 2**

*Sensor und Kabel sind getrennt zu bestellen.

DIRECTCONNECT™

GROSSHUB-PARALLELGREIFER DPW-375M-1 MIT DIRECTCONNECT™-MONTAGERASTER

Technische Daten	DPW-375M-1	
Gesamte nominale Greifkraft **F** @ 100 psi, 7 bar*	100 lbs.	445 N
Hub	1.00 in.	25.4 mm
Betriebsdruckbereich min/max	40-100 psi	3-7 bar
Zylinderbohrungsdurchmesser	0.938 in.	23.8 mm
Luftverbrauch/Zyklus	0.690 in³	11.3 cm³
Gewicht	1.80 lbs.	0.81 Kg
Betriebstemperaturbereich: Standard Dichtungen	-30°~180° F	-35°~80° C
Viton®-Dichtungen	-20°~300° F	-30°~150° C
Schließ-/Öffnungszeit	0.16 sec.	0.16 sec.
Absolute Genauigkeit	±0.003 in.	±0.08 mm
Wiederholgenauigkeit	±0.001 in.	±0.03 mm
Erforderliches Betätigungsventil für doppeltwirkenden Betrieb	4/2-Wegeventil	

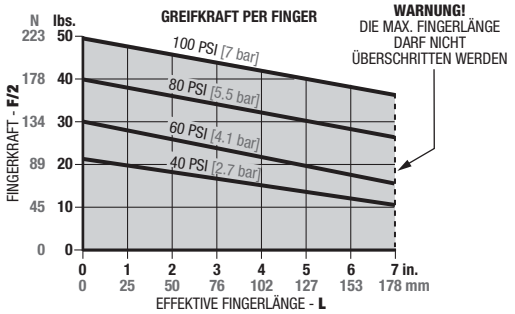

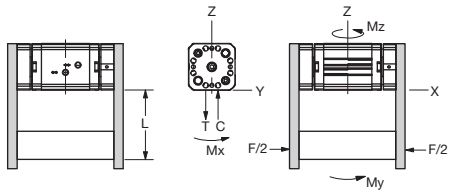

Maximalbelastung†	Statisch	Dynamisch
Max. Zugbelastung **T**	120 lbs. [534 N]	24 lbs. [107 N]
Max. Druckbelastung **C**	120 lbs. [534 N]	24 lbs. [107 N]
Max. Moment M_x	210 in.-lbs. [24 Nm]	42 in.-lbs. [5 Nm]
Max. Moment M_y	300 in.-lbs. [34 Nm]	60 in.-lbs. [7 Nm]
Max. Moment M_z	210 in.-lbs. [24 Nm]	42 in.-lbs. [5 Nm]

†Anmerkung: Die obigen Belastungen verstehen sich pro Backensatz und als nicht simultan.

Zubehör, Technische Daten

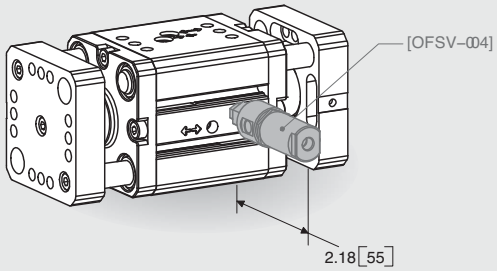

Ventil für ausfallsicheren Betrieb

- Ventil für ausfallsicheren Betrieb in Anwendungen, in denen der Greifer bei Druckabfall das gerade aufgenommene Teil auf keinen Fall fallen lassen darf;
- kann direkt am Greifer oder in die zu diesem führende Leitung eingebaut werden;
- ausgelegt für M5-Luftanschlüsse.

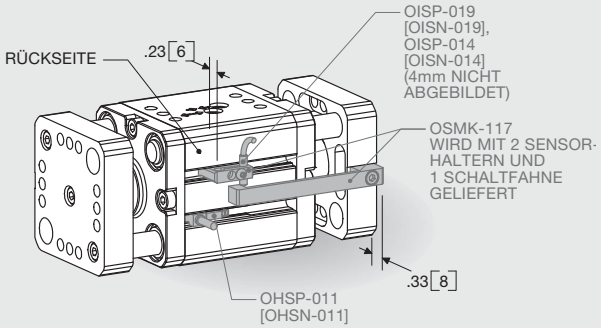

Sensoren

- Magnetfeld PNP- und NPN-Sensoren lieferbar.
- Sensoren werden in Gehäusenut befestigt, keine Halterungssätze erforderlich.
- Flache, bündige Sensorversion oder Ausführung mit um 90° abgewinkeltem Kabelausgang.
- Einfache Justierung mit Schlitzschraubendreher.
- Induktive PNP- und NPN-Sensoren lieferbar.
- Halter für induktiven Sensor ausgelegt für Sensoren mit 3 mm.
- Lieferbar mit passendem 2 m oder 5 m langen Kabel mit „Quick Disconnect"-Schnelltrennstecker (bitte separat bestellen).

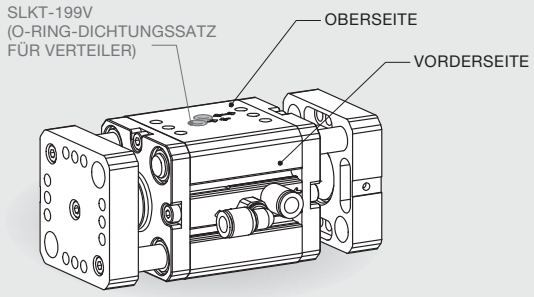

Mehrere Luftanschlüsse

- 2 Standard-Luftanschlüsse (Ober- und Vorderseite.
- Die Luftanschlüsse auf der Oberseite werden mit Blindstopfen verschlossen geliefert.
- Dichtungssatz besteht aus Viton®-Dichtungen.
- Luftanschlüsse auf der Vorderseite mit M5-Innengewinde für Fittings

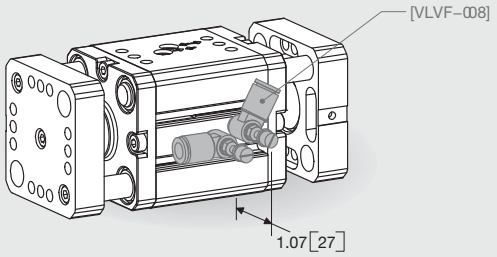

Drosselventile

- Gerändelte Einstellschraube mit Sicherungsmutter zum Einstellen der Betätigungszeit
- Lieferbar für Leitungen mit 6mm AD.

DIRECTCONNECT™

GROSSHUB-PARALLELGREIFER DPW-375M-2 MIT DIRECTCONNECT™-MONTAGERASTER

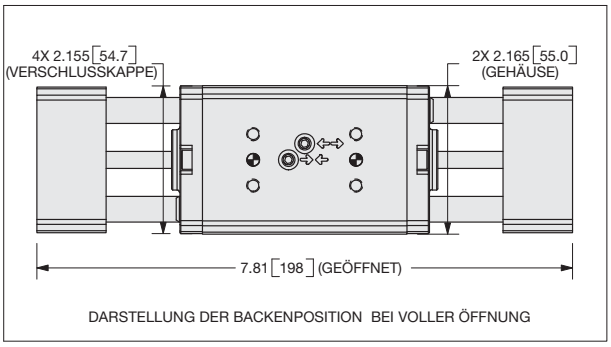

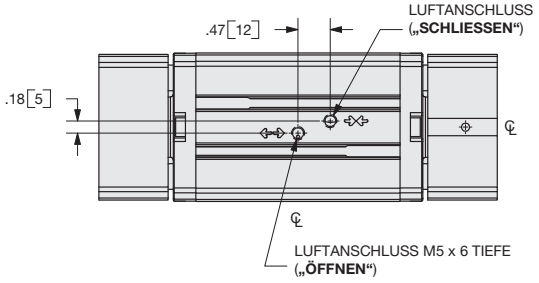

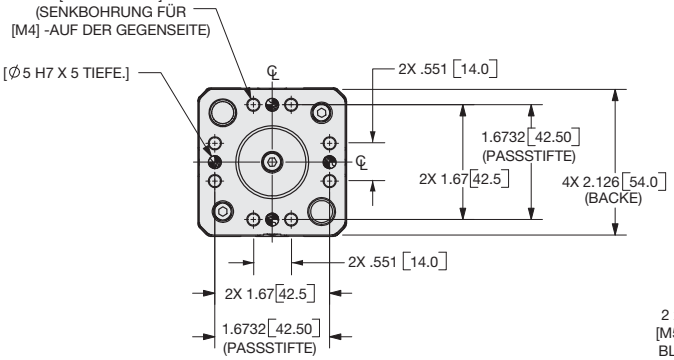

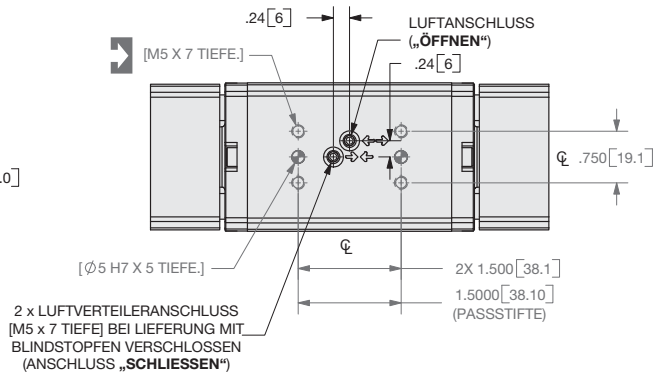

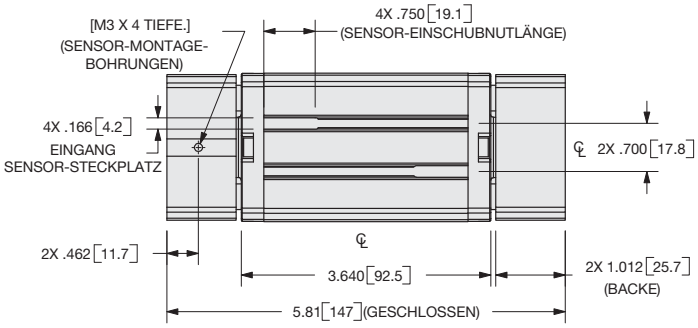

WENN NICHT ANDERS ANGEGEBEN, GELTEN DIE UNTEN AUFGEFÜHRTEN TOLERANZEN

Abmessungen symmetrisch zur Mittellinie	ISO-Methode	Alle Passbohrungen Slip Fit Lagetoleranz ±.0005" oder [±.013mm]
Gewindesteigung metrische Gewinde	**USA [Inch]**	**Metrisch [mm]**
	0.00 = ±.01 0.000 = ±.005 0.0000 = ±.0005	[0.] = [±.25] [0.0] = [±.13] [0.00] = [±.013]

Bestellbeispiel: (Zubehör getrennt vom Basismodell bestellen)

GRUNDMODELL | HUB | VITON-DICHTUNGEN

DPW-375M - 2 - NS - W - V

ASYNCHRON | ABSTREIFER

BACKEN-SYNCHRONISIERUNG	**NS**	asynchrone Backenbewegung
	__	Feld unausgefüllt=synchrone Backenbewegung (Standard)
ABSTREIFER	**W**	Kolbenstangen-Abstreifer
VITON®-DICHTUNGEN	**V**	hochtemperaturbeständige Viton-Dichtungen

BESTELLBEISPIEL: DPW-375-M-2-W-V

Erläuterung: Greifer DPW-375M, Hub=50,8 mm, Kolbenstangen-Abstreifer, Viton-Dichtungen.

SENSOREN UND ZUBEHÖR	BEST.-NR.	ANZAHL/EINHEIT
Magnetfeld-Sensor (PNP), kurzes Gehäuse, mit Schnelltrennstecker*	**OHSP-017**	**1, 2, 3 od. 4**
Magnetfeld-Sensor (NPN), kurzes Gehäuse, mit Schnelltrennstecker*	**OHSN-017**	**1, 2, 3 od. 4**
Magnetfeld-Sensor (PNP), 90°-Winkel-Anschluss, mit Schnelltrennstecker*	**OHSP-011**	**1, 2, 3 od. 4**
Magnetfeld-Sensor (NPN), 90°-Winkel-Anschluss, mit Schnelltrennstecker*	**OHSN-011**	**1, 2, 3 od. 4**
Kabel mit Schnelltrennstecker „Quick Disconnect“ (2 m)*	**CABL-010**	**1, 2, 3 od. 4**
Kabel mit Schnelltrennstecker „Quick Disconnect“ (5 m)*	**CABL-013**	**1, 2, 3 od. 4**
Induktiver Sensor (PNP), 3mm, mit Schnelltrennstecker*	**OISP-019**	**1 od. 2**
Induktiver Sensor (NPN), 3mm, mit Schnelltrennstecker*	**OISN-019**	**1 od. 2**
Induktiver Sensor (PNP), 4mm, mit Schnelltrennstecker*	**OISP-014**	**1 od. 2**
Induktiver Sensor (NPN), 4mm, mit Schnelltrennstecker*	**OISN-014**	**1 od. 2**
Halterung für induktiven Sensor, 3mm oder 4mm	**OSMK-117**	**1**

PNEUMATIKZUBEHÖR	BEST.-NR.	ANZAHL/EINHEIT
Reparatursatz für Buna-N- Standard-Dichtungen	**SLKT-339**	**1**
Reparatursatz für Viton®-Dichtungen)	**SLKT-339V**	**1**
Verteiler-Dichtungssatz (Viton®)	**SLKT-199V**	**1**
Dichtungssatz für Kolbenstangen-Abstreifer	**SLKT-340**	**1**
Ventil für ausfallsicheren Betrieb, M5	**OFSV-004**	**1**
Einstellbares Drosselventil	**VLVF-008**	**1 od. 2**

*Sensor und Kabel sind getrennt zu bestellen.

DIRECTCONNECT™

GROSSHUB-PARALLELGREIFER DPW-375M-2 MIT DIRECTCONNECT™-MONTAGERASTER

Technische Daten	DPW-375M-2	
Gesamte nominale Greifkraft **F** @ 100 psi, 7 bar*	100 lbs.	445 N
Hub	2.00 in.	50.8mm
Betriebsdruckbereich min/max	40-100 psi	3-7 bar
Zylinderbohrungsdurchmesser	0.938 in.	23.8 mm
Luftverbrauch/Zyklus	1.382 in³	22.6 cm³
Gewicht	2.66 lbs.	1.20 Kg
Betriebstemperaturbereich: Standard Dichtungen	-30°~180° F	-35°~80° C
Viton®-Dichtungen	-20°~300° F	-30°~150° C
Schließ-/Öffnungszeit	0.20 sec.	0.20 sec.
Absolute Genauigkeit	±0.003 in.	±0.08 mm
Wiederholgenauigkeit	±0.001 in.	±0.03 mm
Erforderliches Betätigungsventil für doppeltwirkenden Betrieb	4/2-Wegeventil	

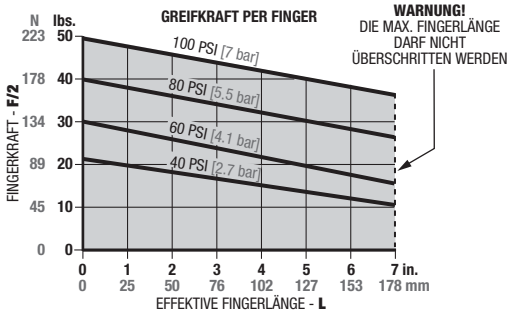

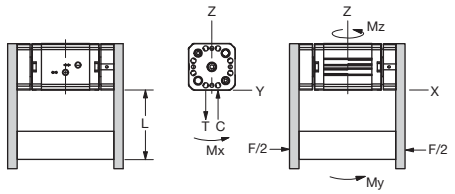

Maximalbelastung†	Statisch	Dynamisch
Max. Zugbelastung **T**	120 lbs. [534 N]	24 lbs. [107 N]
Max. Druckbelastung **C**	120 lbs. [534 N]	24 lbs. [107 N]
Max. Moment M_x	210 in.-lbs. [24 Nm]	42 in.-lbs. [5 Nm]
Max. Moment M_y	300 in.-lbs. [34 Nm]	60 in.-lbs. [7 Nm]
Max. Moment M_z	210 in.-lbs. [24 Nm]	42 in.-lbs. [5 Nm]

†Anmerkung: Die obigen Belastungen verstehen sich pro Backensatz und als nicht simultan.

Zubehör, Technische Daten

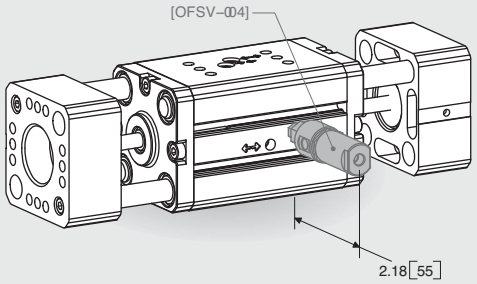

Ventil für ausfallsicheren Betrieb

- Ventil für ausfallsicheren Betrieb in Anwendungen, in denen der Greifer bei Druckabfall das gerade aufgenommene Teil auf keinen Fall fallen lassen darf;
- kann direkt am Greifer oder in die zu diesem führende Leitung eingebaut werden;
- ausgelegt für M5-Luftanschlüsse.

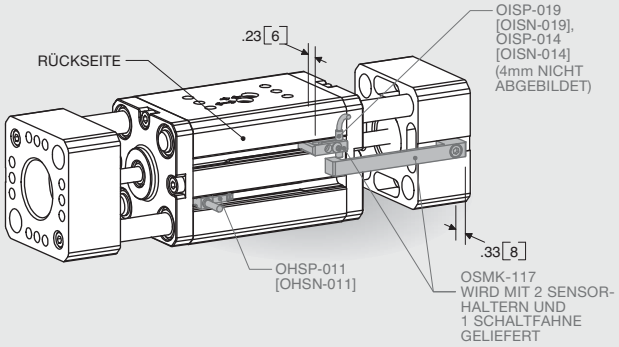

Sensoren

- Magnetfeld PNP- und NPN-Sensoren lieferbar.
- Sensoren werden in Gehäusenut befestigt, keine Halterungssätze erforderlich.
- Flache, bündige Sensorversion oder Ausführung mit um 90° abgewinkeltem Kabelausgang.
- Einfache Justierung mit Schlitzschraubendreher.
- Induktive PNP- und NPN-Sensoren lieferbar.
- Halter für induktiven Sensor ausgelegt für Sensoren mit 3 mm.
- Lieferbar mit passendem 2 m oder 5 m langen Kabel mit „Quick Disconnect"-Schnelltrennstecker (bitte separat bestellen).

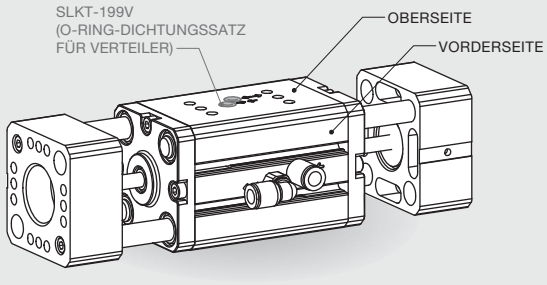

Mehrere Luftanschlüsse

- 2 Standard-Luftanschlüsse (Ober- und Vorderseite.
- Die Luftanschlüsse auf der Oberseite werden mit Blindstopfen verschlossen geliefert.
- Dichtungssatz besteht aus Viton®-Dichtungen.
- Luftanschlüsse auf der Vorderseite mit M5-Innengewinde für Fittings

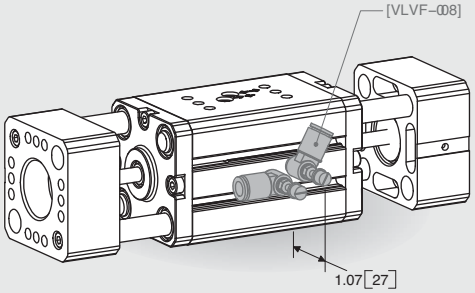

Drosselventile

- Gerändelte Einstellschraube mit Sicherungsmutter zum Einstellen der Betätigungszeit
- Lieferbar für Leitungen mit 6mm AD.

DIRECTCONNECT™

GROSSHUB-PARALLELGREIFER DPW-500M-1 MIT DIRECTCONNECT™-MONTAGERASTER

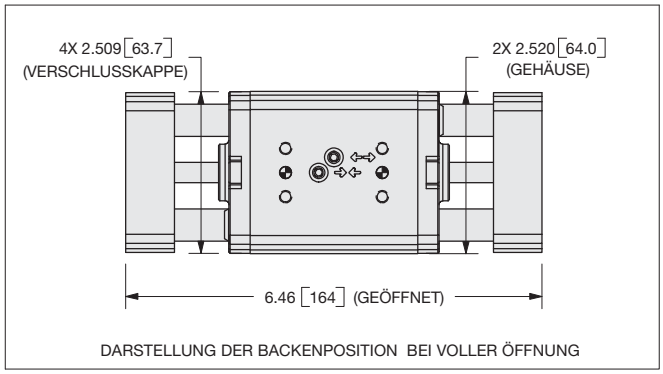

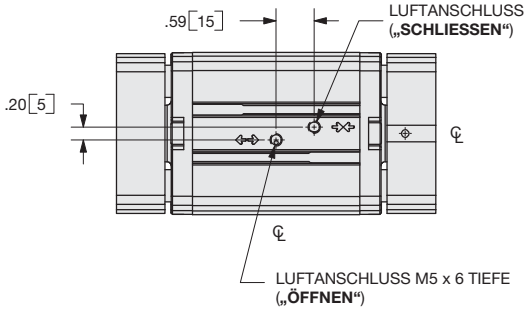

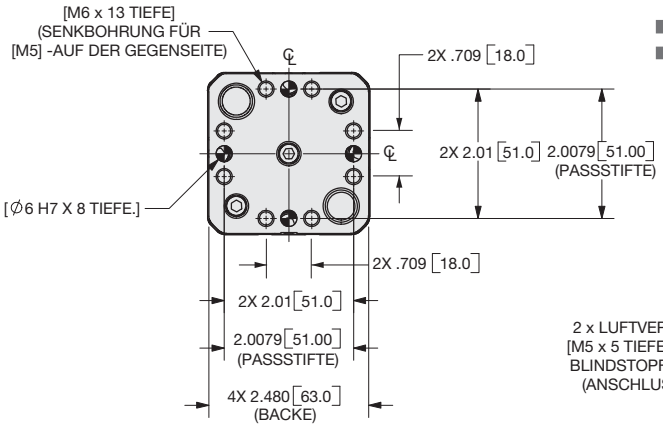

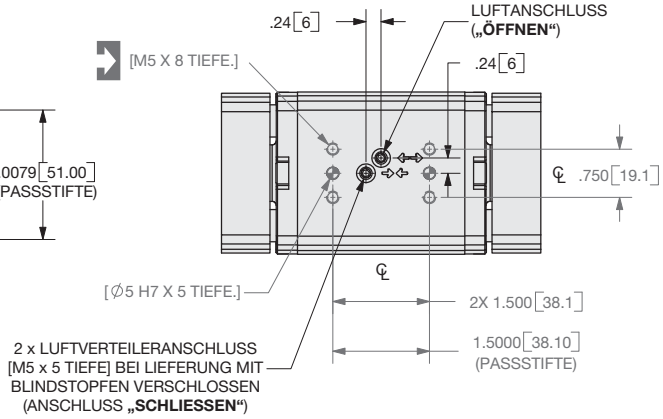

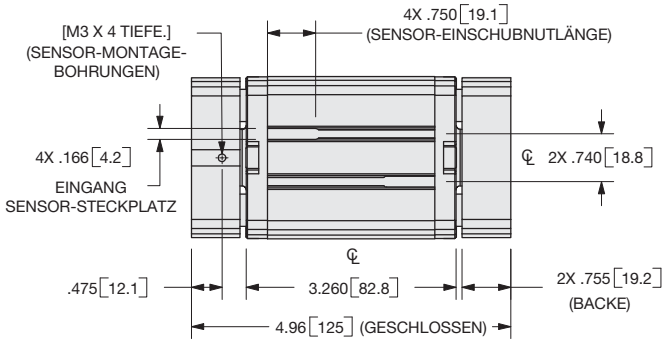

WENN NICHT ANDERS ANGEGEBEN, GELTEN DIE UNTEN AUFGEFÜHRTEN TOLERANZEN

Abmessungen symmetrisch zur Mittellinie	ISO-Methode	Alle Passbohrungen Slip Fit Lagetoleranz ±.0005" oder [±.013mm]
Gewindesteigung metrische Gewinde	**USA [Inch]** 0.00 = ±.01 0.000 = ±.005 0.0000 = ±.0005	**Metrisch [mm]** [0.] = [±.25] [0.0] = [±.13] [0.00] = [±.013]

Bestellbeispiel: (Zubehör getrennt vom Basismodell bestellen)

GRUNDMODELL | HUB | VITON-DICHTUNGEN

DPW-500M - 1 - NS - W - V

ASYNCHRON | ABSTREIFER

BACKEN-SYNCHRONISIERUNG	**NS**	asynchrone Backenbewegung
	__	Feld unausgefüllt=synchrone Backenbewegung (Standard)
ABSTREIFER	**W**	Kolbenstangen-Abstreifer
VITON®-DICHTUNGEN	**V**	hochtemperaturbeständige Viton-Dichtungen

BESTELLBEISPIEL: DPW-500-M-1-W-V

Erläuterung: Greifer DPW-500M, Hub=38,1 mm, Kolbenstangen-Abstreifer, Viton-Dichtungen.

SENSOREN UND ZUBEHÖR	BEST.-NR.	ANZAHL/EINHEIT
Magnetfeld-Sensor (PNP), kurzes Gehäuse, mit Schnelltrennstecker*	OHSP-017	1, 2, 3 od. 4
Magnetfeld-Sensor (NPN), kurzes Gehäuse, mit Schnelltrennstecker*	OHSN-017	1, 2, 3 od. 4
Magnetfeld-Sensor (PNP), 90°-Winkel-Anschluss, mit Schnelltrennstecker*	OHSP-011	1, 2, 3 od. 4
Magnetfeld-Sensor (NPN), 90°-Winkel-Anschluss, mit Schnelltrennstecker*	OHSN-011	1, 2, 3 od. 4
Kabel mit Schnelltrennstecker „Quick Disconnect“ (2 m)*	CABL-010	1, 2, 3 od. 4
Kabel mit Schnelltrennstecker „Quick Disconnect“ (5 m)*	CABL-013	1, 2, 3 od. 4
Induktiver Sensor (PNP), 3mm, mit Schnelltrennstecker*	OISP-019	1 od. 2
Induktiver Sensor (NPN), 3mm, mit Schnelltrennstecker*	OISN-019	1 od. 2
Induktiver Sensor (PNP), 4mm, mit Schnelltrennstecker*	OISP-014	1 od. 2
Induktiver Sensor (NPN), 4mm, mit Schnelltrennstecker*	OISN-014	1 od. 2
Halterung für induktiven Sensor, 3mm oder 4mm	OSMK-118	1

PNEUMATIKZUBEHÖR	BEST.-NR.	ANZAHL/EINHEIT
Reparatursatz für Buna-N- Standard-Dichtungen	SLKT-341	1
Reparatursatz für Viton®-Dichtungen)	SLKT-341V	1
Verteiler-Dichtungssatz (Viton®)	SLKT-199V	1
Dichtungssatz für Kolbenstangen-Abstreifer	SLKT-342	1
Ventil für ausfallsicheren Betrieb, M5	OFSV-004	1
Einstellbares Drosselventil	VLVF-008	1 od. 2

*Sensor und Kabel sind getrennt zu bestellen.

DIRECTCONNECT™

GROSSHUB-PARALLELGREIFER DPW-500M-1 MIT DIRECTCONNECT™-MONTAGERASTER

Technische Daten	DPW-500M-1	
Gesamte nominale Greifkraft **F** @ 100 psi, 7 bar*	180 lbs.	800 N
Hub	1.50 in.	38.1 mm
Betriebsdruckbereich min/max	40-100 psi	3-7 bar
Zylinderbohrungsdurchmesser	1.250 in.	31.8 mm
Luftverbrauch/Zyklus	1.841 in³	30.2 cm³
Gewicht	3.27 lbs.	1.48 Kg
Betriebstemperaturbereich: Standard Dichtungen	-30°~180° F	-35°~80° C
Viton®-Dichtungen	-20°~300° F	-30°~150° C
Schließ-/Öffnungszeit	0.20 sec.	0.20 sec.
Absolute Genauigkeit	±0.003 in.	±0.08 mm
Wiederholgenauigkeit	±0.001 in.	±0.03 mm
Erforderliches Betätigungsventil für doppeltwirkenden Betrieb	4/2-Wegeventil	

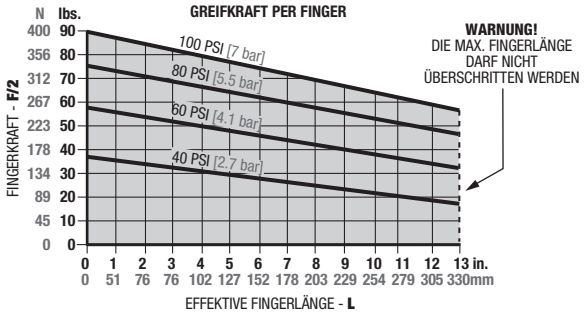

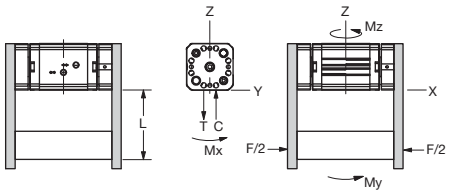

Maximalbelastung†	Statisch	Dynamisch
Max. Zugbelastung **T**	600 lbs. [2668 N]	60 lbs. [267 N]
Max. Druckbelastung **C**	600 lbs. [2668 N]	60 lbs. [267 N]
Max. Moment M_x	600 in.-lbs. [68 Nm]	60 in.-lbs. [7 Nm]
Max. Moment M_y	900 in.-lbs. [102 Nm]	90 in.-lbs. [10 Nm]
Max. Moment M_z	600 in.-lbs. [68 Nm]	60 in.-lbs. [7 Nm]

†Anmerkung: Die obigen Belastungen verstehen sich pro Backensatz und als nicht simultan.

Zubehör, Technische Daten

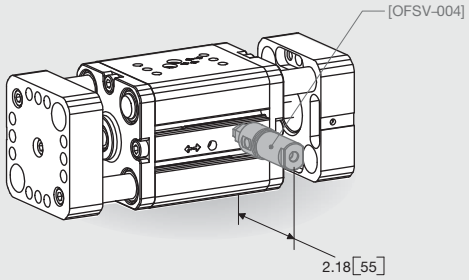

Ventil für ausfallsicheren Betrieb

- Ventil für ausfallsicheren Betrieb in Anwendungen, in denen der Greifer bei Druckabfall das gerade aufgenommene Teil auf keinen Fall fallen lassen darf;
- kann direkt am Greifer oder in die zu diesem führende Leitung eingebaut werden;
- ausgelegt für M5-Luftanschlüsse.

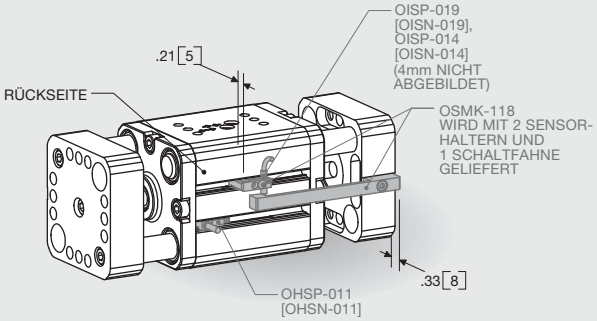

Sensoren

- Magnetfeld PNP- und NPN-Sensoren lieferbar.
- Sensoren werden in Gehäusenut befestigt, keine Halterungssätze erforderlich.
- Flache, bündige Sensorversion oder Ausführung mit um 90° abgewinkeltem Kabelausgang.
- Einfache Justierung mit Schlitzschraubendreher.
- Induktive PNP- und NPN-Sensoren lieferbar.
- Halter für induktiven Sensor ausgelegt für Sensoren mit 3 mm.
- Lieferbar mit passendem 2 m oder 5 m langen Kabel mit „Quick Disconnect"-Schnelltrennstecker (bitte separat bestellen).

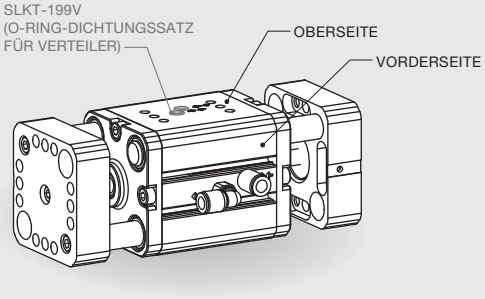

Mehrere Luftanschlüsse

- 2 Standard-Luftanschlüsse (Ober- und Vorderseite.
- Die Luftanschlüsse auf der Oberseite werden mit Blindstopfen verschlossen geliefert.
- Dichtungssatz besteht aus Viton®-Dichtungen.
- Luftanschlüsse auf der Vorderseite mit M5-Innengewinde für Fittings

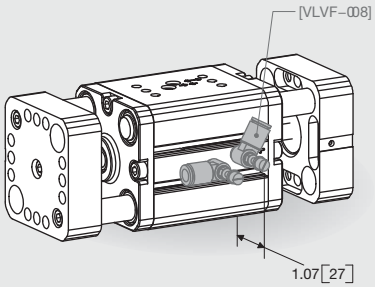

Drosselventile

- Gerändelte Einstellschraube mit Sicherungsmutter zum Einstellen der Betätigungszeit
- Lieferbar für Leitungen mit 6mm AD.

DIRECTCONNECT™

GROSSHUBPARALLELGREIFER DPW-500M-2 MIT DIRECTCONNECT™-MONTAGERASTER

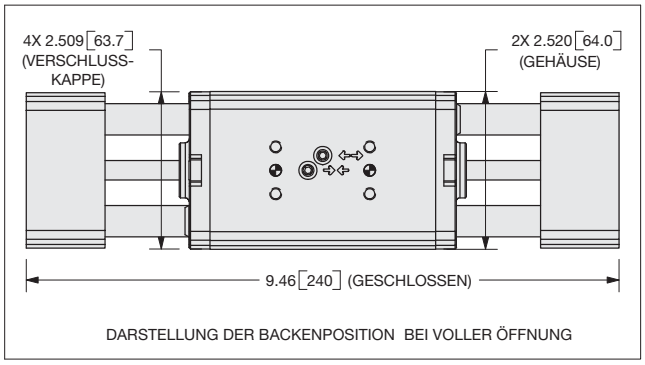

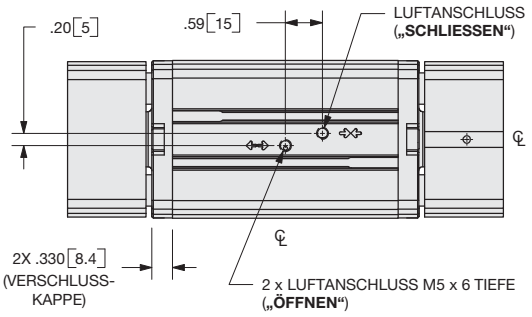

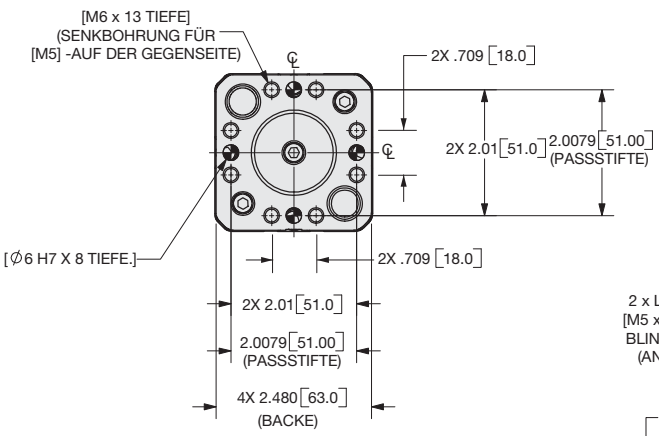

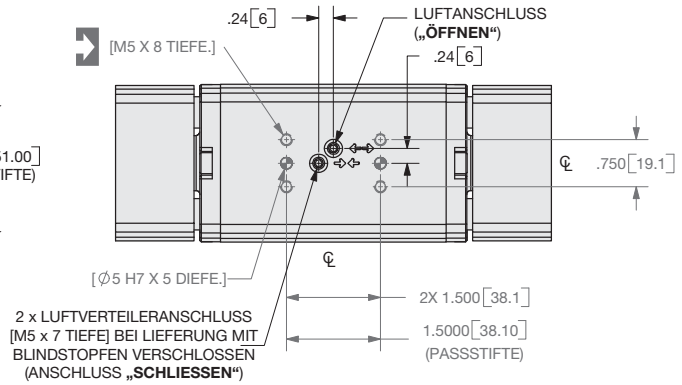

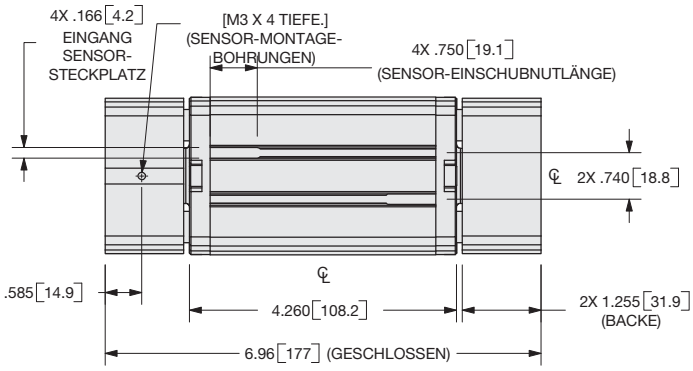

WENN NICHT ANDERS ANGEGEBEN, GELTEN DIE UNTEN AUFGEFÜHRTEN TOLERANZEN

Abmessungen symmetrisch zur Mittellinie	ISO-Methode	Alle Passbohrungen Slip Fit Lagetoleranz ±.0005" oder [±.013mm]
Gewindesteigung metrische Gewinde	**USA [Inch]**	**Metrisch [mm]**
	0.00 = ±.01 0.000 = ±.005 0.0000 = ±.0005	[0.] = [±.25] [0.0] = [±.13] [0.00] = [±.013]

Bestellbeispiel: (Zubehör getrennt vom Basismodell bestellen)

GRUNDMODELL | HUB | VITON-DICHTUNGEN

DPW-500M - 2 - NS - W - V

ASYNCHRON | ABSTREIFER

BACKEN-SYNCHRONISIERUNG	**NS**	asynchrone Backenbewegung
	__	Feld unausgefüllt=synchrone Backenbewegung (Standard)
ABSTREIFER	**W**	Kolbenstangen-Abstreifer
VITON®-DICHTUNGEN	**V**	hochtemperaturbeständige Viton-Dichtungen

BESTELLBEISPIEL: DPW-500-M-2-W-V

Erläuterung: Greifer DPW-500M, Hub=63,5 mm, Kolbenstangen-Abstreifer, Viton-Dichtungen.

SENSOREN UND ZUBEHÖR	BEST.-NR.	ANZAHL/EINHEIT
Magnetfeld-Sensor (PNP), kurzes Gehäuse, mit Schnelltrennstecker*	**OHSP-017**	**1, 2, 3 od. 4**
Magnetfeld-Sensor (NPN), kurzes Gehäuse, mit Schnelltrennstecker*	**OHSN-017**	**1, 2, 3 od. 4**
Magnetfeld-Sensor (PNP), 90°-Winkel-Anschluss, mit Schnelltrennstecker*	**OHSP-011**	**1, 2, 3 od. 4**
Magnetfeld-Sensor (NPN), 90°-Winkel-Anschluss, mit Schnelltrennstecker*	**OHSN-011**	**1, 2, 3 od. 4**
Kabel mit Schnelltrennstecker „Quick Disconnect“ (2 m)*	**CABL-010**	**1, 2, 3 od. 4**
Kabel mit Schnelltrennstecker „Quick Disconnect“ (5 m)*	**CABL-013**	**1, 2, 3 od. 4**
Induktiver Sensor (PNP), 3mm, mit Schnelltrennstecker*	**OISP-019**	**1 od. 2**
Induktiver Sensor (NPN), 3mm, mit Schnelltrennstecker*	**OISN-019**	**1 od. 2**
Induktiver Sensor (PNP), 4mm, mit Schnelltrennstecker*	**OISP-014**	**1 od. 2**
Induktiver Sensor (NPN), 4mm, mit Schnelltrennstecker*	**OISN-014**	**1 od. 2**
Halterung für induktiven Sensor, 3mm oder 4mm	**OSMK-118**	**1**

PNEUMATIKZUBEHÖR	BEST.-NR.	ANZAHL/EINHEIT
Reparatursatz für Buna-N- Standard-Dichtungen	**SLKT-341**	**1**
Reparatursatz für Viton®-Dichtungen)	**SLKT-341V**	**1**
Verteiler-Dichtungssatz (Viton®)	**SLKT-199V**	**1**
Dichtungssatz für Kolbenstangen-Abstreifer	**SLKT-342**	**1**
Ventil für ausfallsicheren Betrieb, M5	**OFSV-004**	**1**
Einstellbares Drosselventil	**VLVF-008**	**1 od. 2**

*Sensor und Kabel sind getrennt zu bestellen.

DIRECTCONNECT™

GROSSHUBPARALLELGREIFER DPW-500M-2 MIT DIRECTCONNECT™-MONTAGERASTER

Technische Daten	DPW-500M-2	
Gesamte nominale Greifkraft **F** @ 100 psi, 7 bar*	180 lbs.	800 N
Hub	2.50 in.	63.5 mm
Betriebsdruckbereich min/max	40-100 psi	3-7 bar
Zylinderbohrungsdurchmesser	1.250 in.	31.8 mm
Luftverbrauch/Zyklus	3.068 in³	50.3 cm³
Gewicht	4.39 lbs.	2.0 Kg
Betriebstemperaturbereich: Standard Dichtungen	-30°~180° F	-35°~80° C
Viton®-Dichtungen	-20°~300° F	-30°~150° C
Schließ-/Öffnungszeit	0.28 sec.	0.28 sec.
Absolute Genauigkeit	±0.003 in.	±0.08 mm
Wiederholgenauigkeit	±0.001 in.	±0.03 mm
Erforderliches Betätigungsventil für doppeltwirkenden Betrieb	4/2-Wegeventil	

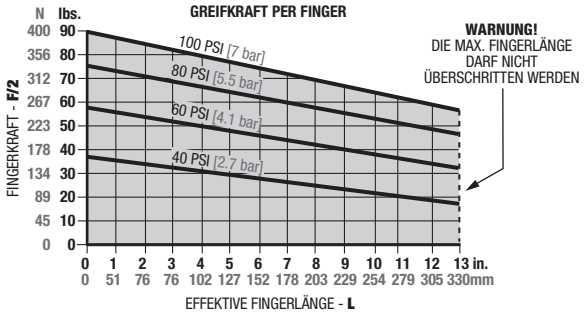

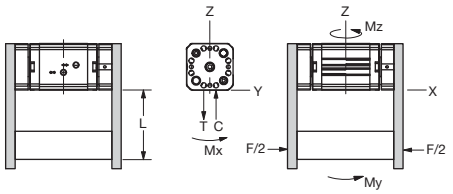

Maximalbelastung†	Statisch	Dynamisch
Max. Zugbelastung **T**	600 lbs. [2668 N]	60 lbs. [267 N]
Max. Druckbelastung **C**	600 lbs. [2668 N]	60 lbs. [267 N]
Max. Moment M_x	600 in.-lbs. [68 Nm]	60 in.-lbs. [7 Nm]
Max. Moment M_y	900 in.-lbs. [102 Nm]	90 in.-lbs. [10 Nm]
Max. Moment M_z	600 in.-lbs. [68 Nm]	60 in.-lbs. [7 Nm]

†Anmerkung: Die obigen Belastungen verstehen sich pro Backensatz und als nicht simultan.

Zubehör, Technische Daten

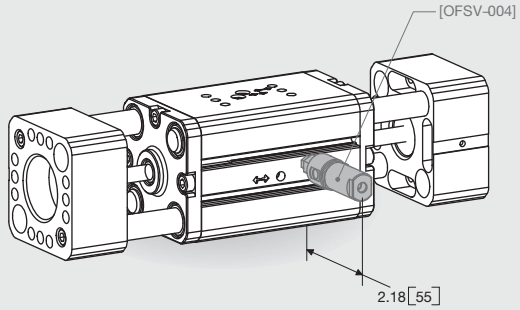

Ventil für ausfallsicheren Betrieb

- Ventil für ausfallsicheren Betrieb in Anwendungen, in denen der Greifer bei Druckabfall das gerade aufgenommene Teil auf keinen Fall fallen lassen darf;
- kann direkt am Greifer oder in die zu diesem führende Leitung eingebaut werden;
- ausgelegt für M5-Luftanschlüsse.

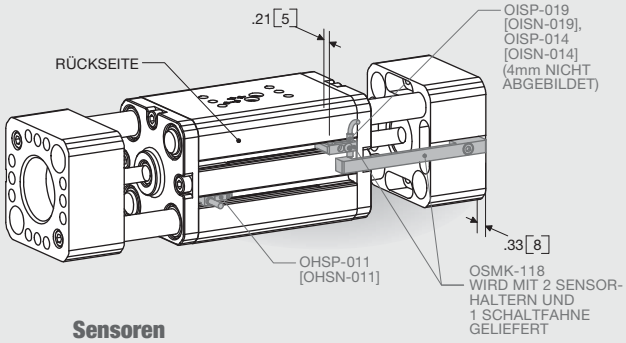

Sensoren

- Magnetfeld PNP- und NPN-Sensoren lieferbar.
- Sensoren werden in Gehäusenut befestigt, keine Halterungssätze erforderlich.
- Flache, bündige Sensorversion oder Ausführung mit um 90° abgewinkeltem Kabelausgang.
- Einfache Justierung mit Schlitzschraubendreher.
- Induktive PNP- und NPN-Sensoren lieferbar.
- Halter für induktiven Sensor ausgelegt für Sensoren mit 3 mm.
- Lieferbar mit passendem 2 m oder 5 m langen Kabel mit „Quick Disconnect"-Schnelltrennstecker (bitte separat bestellen).

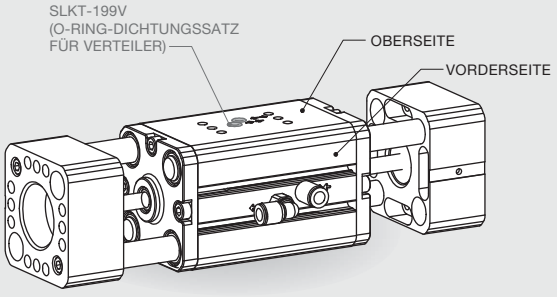

Mehrere Luftanschlüsse

- 2 Standard-Luftanschlüsse (Ober- und Vorderseite.
- Die Luftanschlüsse auf der Oberseite werden mit Blindstopfen verschlossen geliefert.
- Dichtungssatz besteht aus Viton®-Dichtungen.
- Luftanschlüsse auf der Vorderseite mit M5-Innengewinde für Fittings

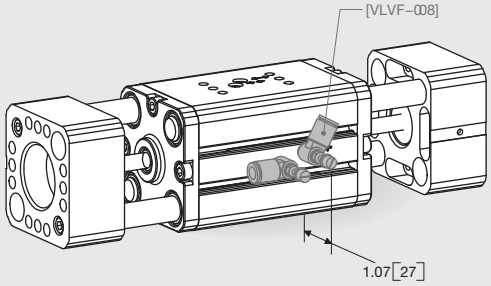

Drosselventile

- Gerändelte Einstellschraube mit Sicherungsmutter zum Einstellen der Betätigungszeit
- Lieferbar für Leitungen mit 6mm AD.

DIRECTCONNECT™

EXPLOSIONSZEICHNUNG – DPW SERIE

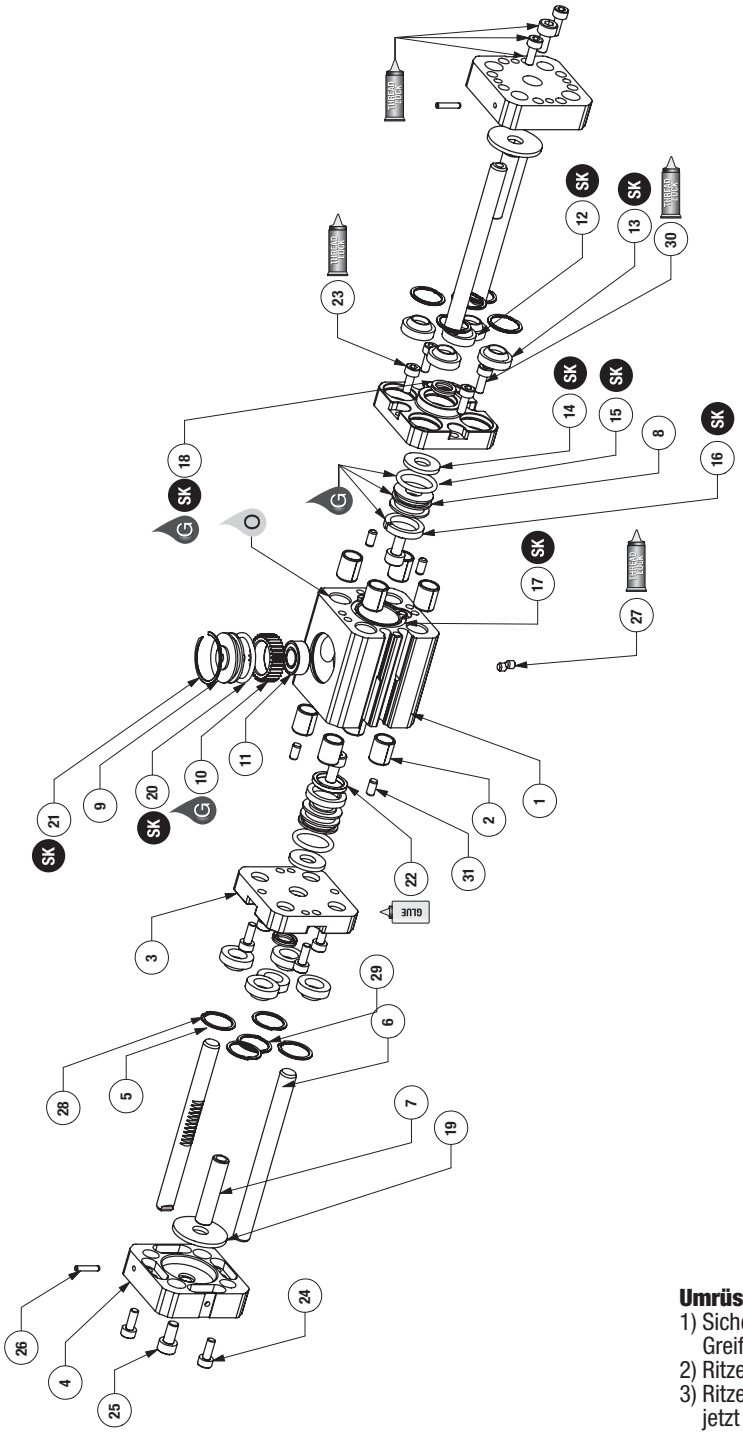

Pos.	Menge	Bezeichnung
01	1	Gehäuse
02	8	Führungsbuchse, ölimprägnierte Bronze
03	2	Abschlusskappe
04	2	Backe
05*	2	Führungsstange, als Zahnstange ausgebildet
06*	2	Führungsstange (4 Stück für Option NS)
07	2	Kolbenstange
08	2	Kolben
09	1	Kappe, Ritzel
10*	1	Ritzel
11*	1	Radiallager
12*	2	Kolbenstangen-Abstreifer (nur mit Option „W“)
13*	8	Führungsstangen-Abstreifer (nur mit Option „W“)
14	2	Kolbendämpfer
15	2	Kolben-O-Ring
16	2	Teflon-Ring
17*	2	Gehäuse-O-Ring
18	2	Dichtungsring mit U-Profil
19	2	Backendämpfer
20	1	O-Ring, Ritzelkappe
21	1	Sicherungsring
22	1	Magnet
23	8	Befestigungsschraube, Abschlusskappe
24	4	Befestigungsschraube, Führungsstange
25	4	Befestigungsschraube, Kolbenstange
26*	2	Positionierstift, Führungsstange
27	2	Blindstopfen, Luftverteileranschluss
28	8	Sicherungsring (nur mit Option „W“)
29	2	Sicherungsring (nur mit Option „W“)
30*	2	Befestigungsschraube, Abschlusskappe
31	4	Positionierstift, Abschlusskappe

Anmerkungen:
1) Eine komplette Ersatzteilliste mit Bestellnummern und Preisangaben erhalten Sie auf Anfrage.
2) Pos. 6: bei Bestellung eines asynchronen Greifers beträgt die Stückzahl 4.
3) Pos.5, 10, 11 und 26 sind ausschließlich für synchrone Greifer bestimmt.
4) Pos. 12 und 13 sind nur für Greifer mit Option „W“ (Abstreifer) bestimmt.
5) Pos. 17 (Gehäuse-O-Ring) wird als in die Gehäusenut eingelegt dargestellt.
6) Pos. 23: die Stückzahl beläuft sich nur für 375-1 auf 6.
7) Pos. 30 kommt nur in 375-1 zum Einsatz.

Montageanweisungen:
1) Die Dichtungen schmieren und auf die Kolben aufbringen.
2) Kolben und Stangen einsetzen.
3) Kolben-Unterbaugruppe durch Anbringen der Abschlusskappen verschließen.
4) Backen und Stangen anbringen.
5) Lager, Stange und für die synchron arbeitende Version das Ritzel im Gehäuse einsetzen. Ritzelkappe und den Sicherungsring anbringen.
a) Beim Zerlegen das Ritzel mit Hilfe eines Magneten aus dem Gehäuse ziehen.
b) Die beiden Zahnstangen so anbringen, dass ihre Verzahnung zum Ritzel hin gerichtet ist . Zur korrekten Positionierung der Zahnführungsstangen die Positionierstifte anbringen.

Umrüstung auf asynchronen Betrieb:
1) Sicherungsring und Ritzelkappe aus synchron arbeitendem DPW-Greifer ausbauen.
2) Ritzel ausbauen.
3) Ritzelkappe und Sicherungsring wieder anbringen. Der Greifer ist jetzt auf asynchronen Betrieb umgerüstet.

Montage der Abstreifer (Option „W“):
1) Befestigungsschrauben der Führungs- und Kolbenstangen entfernen.
2) Backen von den Führungs- und Kolbenstangen lösen.
3) Befestigungsschrauben der Abschlusskappen lösen und Kappen abziehen. Kolben herausnehmen.
4) Die Kolben- und Führungsstangen aus dem Gehäuse herausziehen. Dann die Abstreifer von der Vorderseite in die vorgesehenen Aussparungen eindrücken.
5) Stangen, Kolben und Abschlusskappen wieder einsetzen bzw. anbringen.
6) Nicht vergessen, die Befestigungsschrauben mit Sicherungskleber zu bestreichen. Der Greifer ist nun mit Abstreifern ausgerüstet.

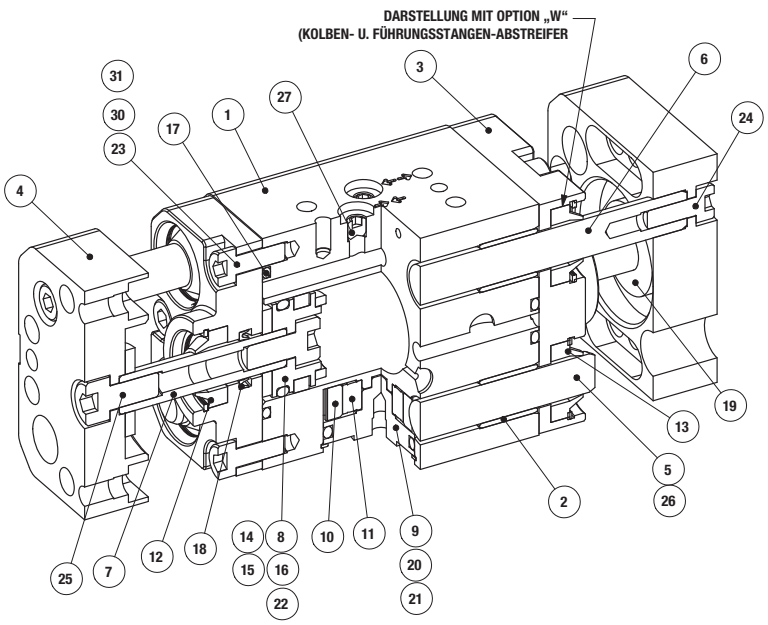

Pos.	Menge	Bezeichnung
01	1	Gehäuse
02	8	Führungsbuchse, ölimprägnierte Bronze
03	2	Abschlusskappe
04	2	Backe
05*	2	Führungsstange, als Zahnstange ausgebildet
06*	2	Führungsstange (4 Stück für Option NS)
07	2	Kolbenstange
08	2	Kolben
09	1	Kappe, Ritzel
10*	1	Ritzel
11*	1	Radiallager
12*	2	Kolbenstangen-Abstreifer (nur mit Option „W“)
13*	8	Führungsstangen-Abstreifer (nur mit Option „W“)
14	2	Kolbendämpfer
15	2	Kolben-O-Ring
16	2	Teflon-Ring
17*	2	Gehäuse-O-Ring
18	2	Dichtungsring mit U-Profil
19	2	Backendämpfer
20	1	O-Ring, Ritzelkappe
21	1	Sicherungsring
22	1	Magnet
23	8	Befestigungsschraube, Abschlusskappe
24	4	Befestigungsschraube, Führungsstange
25	4	Befestigungsschraube, Kolbenstange
26*	2	Positionierstift, Führungsstange
27	2	Blindstopfen, Luftverteileranschluss
28	8	Sicherungsring (nur mit Option „W“)
29	2	Sicherungsring (nur mit Option „W“)
30*	2	Befestigungsschraube, Abschlusskappe
31	4	Positionierstift, Abschlusskappe

Anmerkungen:

1) Eine komplette Ersatzteilliste mit Bestellnummern und Preisangaben erhalten Sie auf Anfrage.
2) Pos. 6: bei Bestellung eines asynchronen Greifers beträgt die Stückzahl 4.
3) Pos.5, 10, 11 und 26 sind ausschließlich für synchrone Greifer bestimmt.
4) Pos. 12 und 13 sind nur für Greifer mit Option „W“ (Abstreifer) bestimmt.
5) Pos. 17 (Gehäuse-O-Ring) wird als in die Gehäusenut eingelegt dargestellt.
6) Pos. 23: die Stückzahl beläuft sich nur für 375-1 auf 6.
7) Pos. 30 kommt nur in 375-1 zum Einsatz.

ZUBEHÖRMONTAGE- UND EINSTELLUNGSANWEISUNGEN

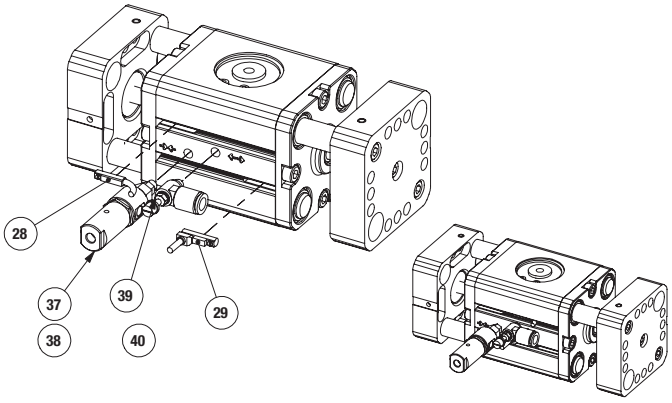

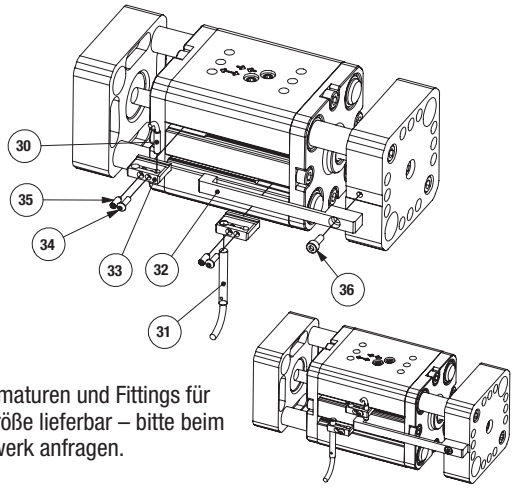

Weitere Armaturen und Fittings für jede Baugröße lieferbar – bitte beim Herstellerwerk anfragen.

Armaturen und Fittings:

1) Die Drosselventile Pos. 39 oder 40 können zur genaueren Steuerung der Hubbewegungen in jeden Schließ- oder Öffnungs-Anschluss eingebaut werden.
2) Das Ventil für ausfallsicheren Betrieb Pos. 37 oder 38 kann an jedem Öffnungs- oder Schließ-Anschluss angebaut werden, um das Risiko des Fallens des Handling-Teils bei Druckabfall zu einzuschränken.

Magnetfeld-Sensoren:

1) Die Sensoren wie nebenstehend dargestellt in die Profilnuten am Greifergehäuse einschieben.
2) Sensoren mit der eingebauten Schraube feststellen.

Induktive Sensoren:

1) Sensorhalter (Pos. 30) in die Gehäusenut einsetzen.
2) Den Passstift (Pos. 33) und die Schaltfahne (Pos. 11) in die Backennut einführen.
3) Den Sensor in die Backen einführen und die Sensortiefe so einstellen, dass die Sensor-LED aufleuchtet („Position erfasst“).
4) Die Sensorfeststellschraube (Pos. 31) festziehen, um die eingestellte Sensortiefe zu bewahren.
5) Sensorhalter auf die gewünschte Huberfassung positionieren.
6) Sensorhalter mit der Madenschraube (Pos. 32) in der zuvor eingestellten Huberfassungsposition feststellen.

Pos.	Menge	Bezeichnung
28	1,2	Magnetfeld-Sensor (kurzes Gehäuse) mit Quick Disconnect
29	1,2	Magnetfeld-Sensor (um 90° abgewinkeltes Gehäuse) mit Quick Disconnect
30	1,2	Induktiver Sensor (3mm) mit Quick Disconnect
31	1,2	Induktiver Sensor (4mm) mit Quick Disconnect (nur für DPW-375 u. 500)
39	1,2	Einstellbares Drosselventil (US-Imperial) Pos. 10-32, abgewinkelt - AD=1/4", Einsteckanschluss
40	1,2	Einstellbares Drosselventil (metrisch) M5 abgewinkelt - AD=6mm, Einsteckanschluss
37	1	Ventil für ausfallsicheren Betrieb (US-Imperial) Pos. 10-32
38	1	Ventil für ausfallsicheren Betrieb (metrisch) M5

DPW SERIE – SONDERAUSFÜHRUNGEN

Kleinere oder größere Zylinderbohrungen
Kolbenstangenabstreifer aus Metall
Längere Hübe
Alternative Werkstoffe und mehr…

Darstellungen dienen ausschließlich der Veranschaulichung.
Bitte wenden Sie sich unter Angabe Ihrer Projektanforderungen an den DE-STA-CO Tech Support.

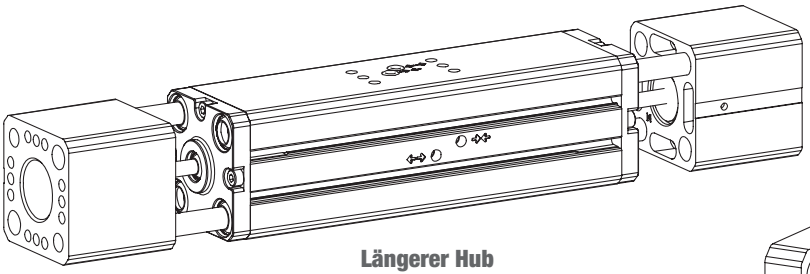

Längerer Hub

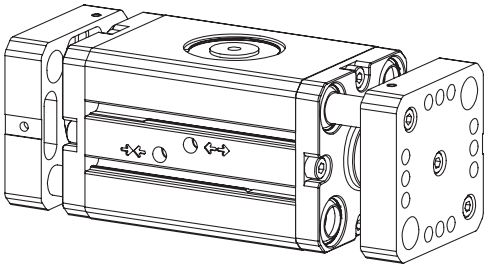

Fester Backen

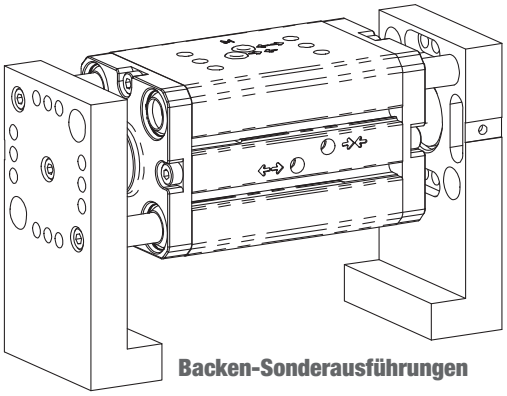

Backen-Sonderausführungen

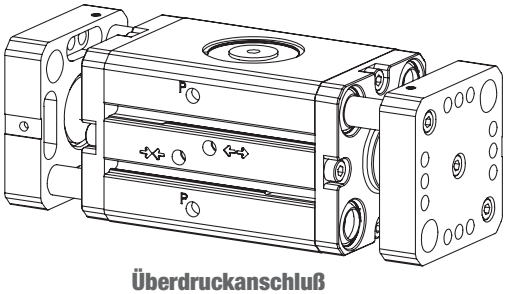

Überdruckanschluß

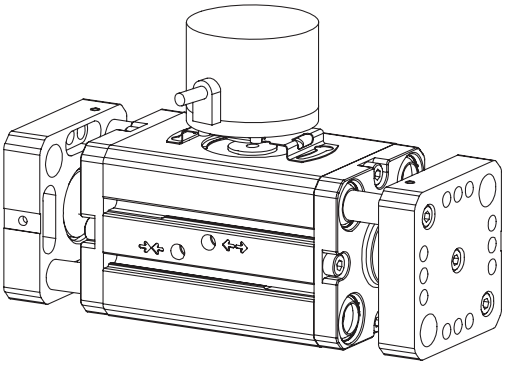

Mehrpositionserfassung

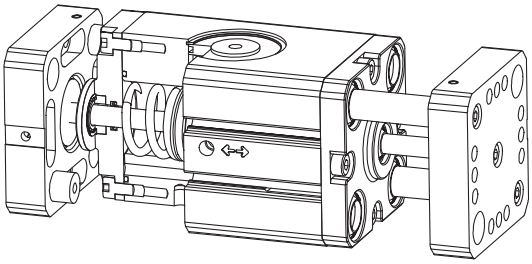

Mit Federunterstützung

FÜR IHRE NOTIZEN

Parallelgreifer in Großhub-Ausführung

- **Spanabhebende Fertigung:**
  Das gekapselte Gehäuse hält Späne und andere Teilchen vom innenliegenden Antriebsmechanismus fern.
- **Große und breite Werkstücke:**
  Das breit ausgelegte Gehäuse erlaubt das sichere Greifen großer und breiter Werkstücke
- **Große Fingerlänge:**
  Durch die Backenführung über die gesamte Gehäuselänge können auch lange Greiferfinger an den Backen angebracht werden.
- **Unsynchronisierte Bewegung:**
  Bei unsynchronisierter Bewegung werden die Backen unabhängig voneinander bewegt, so dass der Greifer Objekte in exzentrischer Position aufnehmen oder ablegen kann.

Installation:

Die Greifer können in beliebiger Richtung angebracht und betrieben werden

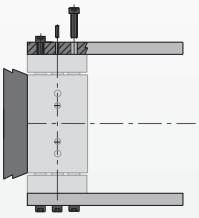

Die Finger werden mit Schrauben befestigt und durch verstiften auf den Backen justiert

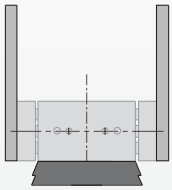

Die Backenkonstruktion erleichtert die Anbringung der Greiferfinger

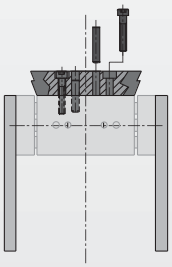

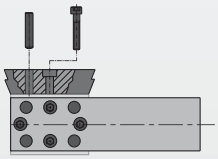

Der Gehäusekörper wird mit Schrauben befestigt und die Positionierung mittels Passstiften präzise vorgenommen

Technische Daten:

Pneumatik	**US**	**Metrisch**
Betriebsdruckbereich	**40-100 psi**	**3-7 bar**
Zylinderart	**Zweifach doppelt wirkend**	
Dynamische Dichtung	**Interne Schmierung, Buna-N**	
Betätigungsventil	**4/2-Wege**	
Luftqualität		
Luftfilter	**mind. 40 µ**	
Luftölung	**nicht erforderlich***	
Luftfeuchtigkeit	**geringer Feuchtigkeitsgehalt**	
Betriebstemperaturbereich		
Buna-N Dichtung (Standard)	**-30°~180° F**	**-35°~80° C**
Viton®-Dichtung (optional)	**-20°~300° F**	**-30°~150° C**
Wartung†		
Lebensdauer		
Normale Anwendung	**5 Millionen Zyklen**	
Mit vorbeug. Wartung	**> 10 Millionen Zyklen***	
Reparatur im Feld möglich	**Ja**	
Dichtungssätze verfügbar	**Ja**	

* Ölung verlängert die Lebensdauer erheblich
† Siehe Wartungsabschnitt

Technische Merkmale

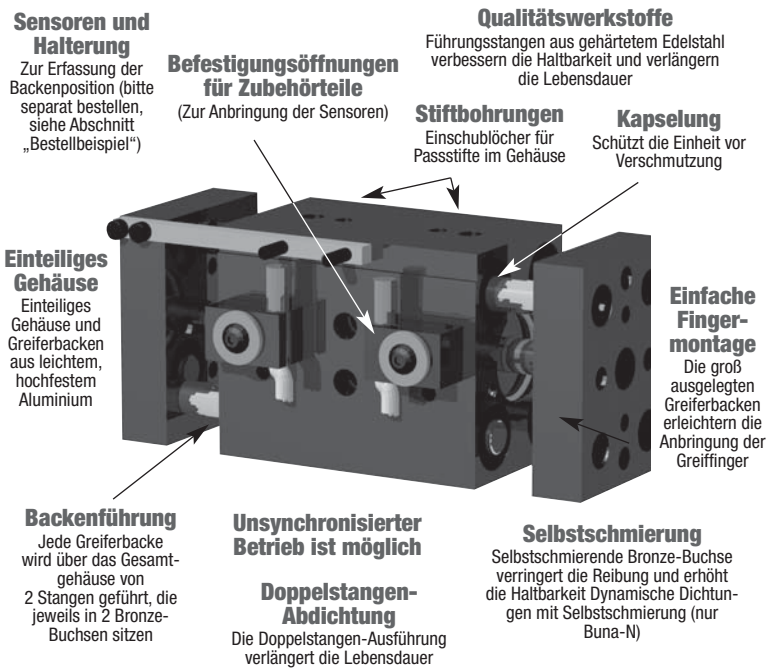

Funktionsprinzip

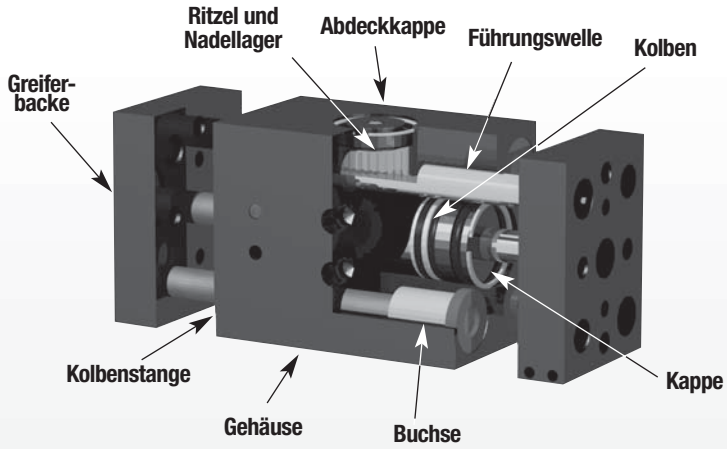

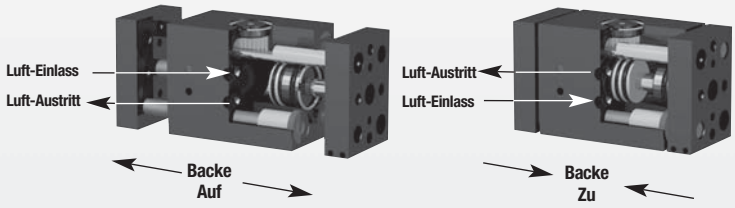

- An den Greiferbacken sind zwei Führungsstangen befestigt, die über die gesamte Länge des Mittelgehäuses geführt werden; eine der Stangen ist mit einem Zahnritzel versehen.
- Die Kraftübertragung auf die Greiferbacken erfolgt über zwei gegenüberliegende doppelt wirkende Zylinder.
- Die Führungswellen der Backen werden in entgegengesetzter Richtung angetrieben und mittels Zahnstangengetriebe synchronisiert.
- Geeignet für Innen- oder Außengreifen.

Modell-RPW Parallelgreifer

Größe-625M-1

	625-1	625M-1
Hub:	2.00 in.	50.8 mm
Greifkraft:	240 lb	1068 N
Gewicht:	6.5 lb	2.95 Kg

Siehe Seite 1.216

Modell-RPW Parallelgreifer

Größe-625M-2

	625-2	625M-2
Hub:	3.50 in.	88.9 mm
Greifkraft:	240 lb	1068 N
Gewicht:	7.8 lb	3.55 Kg

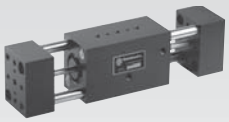

Siehe Seite 1.217

Modell-RPW Parallelgreifer

Größe-750M

	750	750M
Hub:	4.50 in.	114.3 mm
Greifkraft:	470 lb	2091 N
Gewicht:	14 lb	6.36 Kg

Siehe Seite 1.218

Hinweis: Bitte vergleichen Sie auch unsere neuen Greifer der Serie DPW, in den Größen RPW-250 bis RPW-500-2, die sich auf den Seiten 1.196-1.207 befinden. Die Serie RPW ist auch weiterhin erhältlich und die Daten verbleiben auf unserer Web Seite, aber wir möchten Sie ermuntern, auch die Greifer im DPW Design, bei neuen Projekten, mit einzubeziehen.

PARALLELGREIFER RPW-625M-1 IN GROSSHUBAUSFÜHRUNG

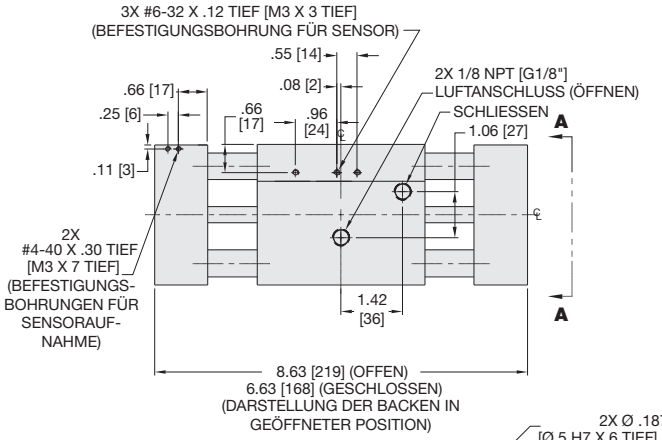

Technische Daten	RPW-625-1	RPW-625M-1
Nom. Greifkraft F bei 7 bar	240 lb	1068 N
Hub	2.00 in.	50.8 mm
Gewicht	6.5 lb	3.0 Kg
Betriebsdruck min./max.	40-100 psi	3-7 bar
Zylinderdurchmesser	1.625 in.	41.3 mm
Luftverbrauch/Zyklus	1.320 in³	21.6 cm³
Betriebstemperatur min./max.		
Standarddichtungen	-30°~180° F	-35°~80° C
Viton®-Dichtungen	-20°~300° F	-30°~150° C
Schließ-/Öffnungszeit	0.52 sec.	0.52 sec.
Absolute Genauigkeit	±0.003 in.	±0.08 mm
Wiederholgenauigkeit	±0.001 in.	±0.03 mm
Betätigungsventil	4/2-Wege	

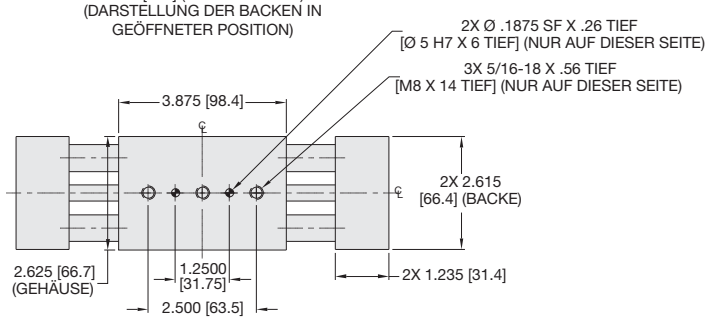

WENN NICHT ANDERS ANGEGEBEN, GELTEN DIE UNTEN AUFGEFÜHRTEN TOLERANZEN

Abmessungen symmetrisch zur Mittellinie

ISO-Methode

Alle Passbohrungen Slip Fit Lagetoleranz ±.0005" oder [±.013mm]

Gewindesteigung metrische Gewinde

USA [Inch]	Metrisch [mm]
0.00 = ± .01	[0.] = [± .25]
0.000 = ± .005	[0.0] = [± .13]
0.0000 = ± .0005	[0.00] = [± .013]

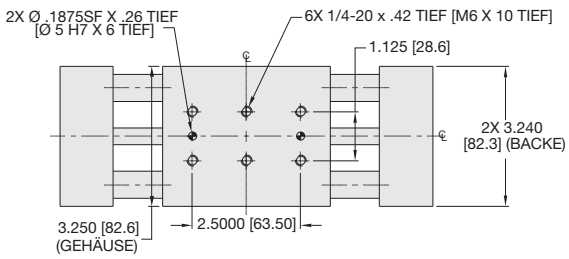

ANSICHT: A-A

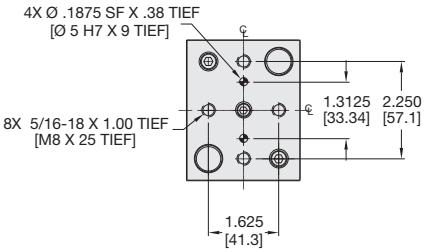

Belastungsdaten

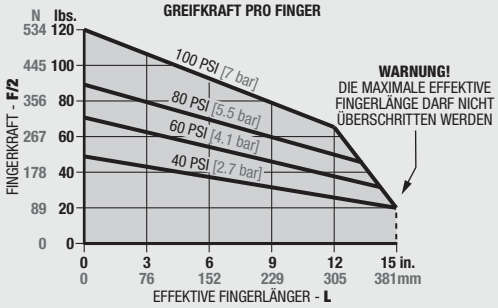

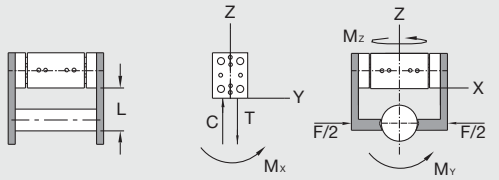

Maximalbelastung†	Statisch USA	Statisch Metrisch	Dynamisch USA	Dynamisch Metrisch
Max. Zugbelastung **T**	1200 lbs.	5338 N	125 lbs.	556 N
Max. Druckbelastung **C**	1200 lbs.	5338 N	125 lbs.	556 N
Max. Moment M_x	1000 in.-lbs.	113 Nm	100 in.-lbs.	11 Nm
Max. Moment M_y	1500 in.-lbs.	170 Nm	125 in.-lbs.	14 Nm
Max. Moment M_z	1000 in.-lbs.	113 Nm	100 in.-lbs.	11 Nm

†Angaben/Fingerpaar, Max.-Werte nicht gleichzeitig anwenden

Bestellbeispiel: (Zubehör bitte separat bestellen)

GRUNDMODELL — UNSYNCHRONISIERT

RPW-625 M -1- NS - V

METRISCH — VITON®-DICHTUNGEN

SENSOREN*	BESTELLNR.	ANZ./EINHEIT
Halterung für 2 Sensoren	OSMK-074	1
Induktiver Sensor (NPN), mit Schnelltrennung*	OISN-011	1 oder 2
Induktiver Sensor (PNP), mit Schnelltrennung*	OISP-011	1 oder 2
Kabel mit Schnelltrennung (2 m)*	CABL-010	1 oder 2
Kabel mit Schnelltrennung (5 m)*	CABL-013	1 oder 2
PNEUMATIK-ZUBEHÖR		
Sicherheitsventil	OFSV-002	1
Dichtungssatz, Standard	SLKT-071	1
Dichtungssatz, Viton®	SLKT-071V	1

*Sensor und Kabel bitte separat bestellen

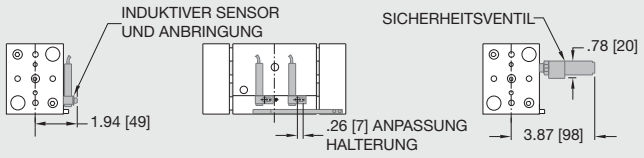

PARALLELGREIFER RPW-625M-2 IN GROSSHUBAUSFÜHRUNG

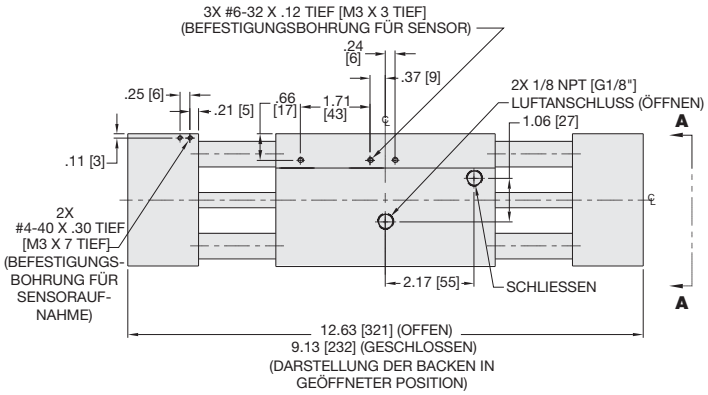

Technische Daten	RPW-625-2	RPW-625M-2
Nom. Greifkraft F bei 7 bar	240 lb	1068 N
Hub	3.50 in.	88.9 mm
Gewicht	7.8 lb	3.6 Kg
Betriebsdruck min./max.	40-100 psi	3-7 bar
Zylinderdurchmesser	1.625 in.	41.3 mm
Luftverbrauch/Zyklus	2.310 in³	37.9 cm³
Betriebstemperatur min./max.		
Standarddichtungen	-30°~180° F	-35°~80° C
Viton®-Dichtungen	-20°~300° F	-30°~150° C
Schließ-/Öffnungszeit	0.69 sec.	0.69 sec.
Absolute Genauigkeit	±0.003 in.	±0.08 mm
Wiederholgenauigkeit	±0.001 in.	±0.03 mm
Betätigungsventil	4/2-Wege	

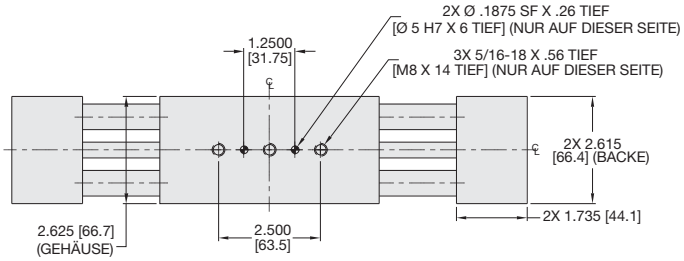

WENN NICHT ANDERS ANGEGEBEN, GELTEN DIE UNTEN AUFGEFÜHRTEN TOLERANZEN

Abmessungen symmetrisch zur Mittellinie — ISO-Methode — Alle Passbohrungen Slip Fit Lagetoleranz ±.0005" oder [±.013mm]

Gewindesteigung metrische Gewinde

USA [Inch]	Metrisch [mm]
0.00 = ±.01	[0.] = [±.25]
0.000 = ±.005	[0.0] = [±.13]
0.0000 = ±.0005	[0.00] = [±.013]

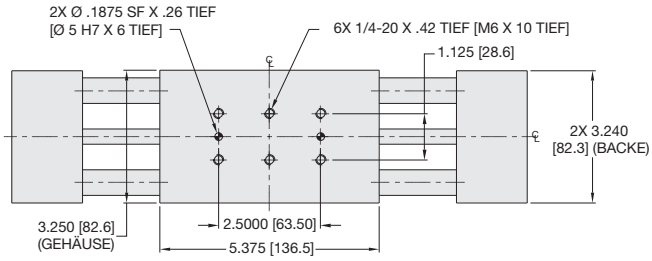

ANSICHT: A-A

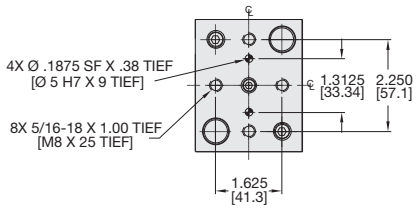

Belastungsdaten

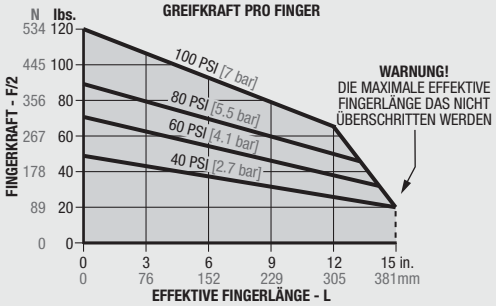

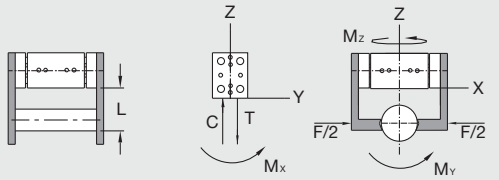

Maximalbelastung†	Statisch USA	Statisch Metrisch	Dynamisch USA	Dynamisch Metrisch
Max. Zugbelastung **T**	1200 lb	5338 N	125 lb	556 N
Max. Druckbelastung **C**	1200 lb	5338 N	125 lb	556 N
Max. Moment M_X	1000 in.-lb	113 Nm	100 in.-lb	11 Nm
Max. Moment M_Y	1500 in.-lb	170 Nm	125 in.-lb	14 Nm
Max. Moment M_Z	1000 in.-lb	113 Nm	100 in.-lb	11 Nm

†Angaben/Fingerpaar, Max.-Werte nicht gleichzeitig anwenden

Bestellbeispiel: (Zubehör bitte separat bestellen)

GRUNDMODELL — UNSYNCHRONISIERT

RPW-625 M -2- NS - V

METRISCH — VITON®-DICHTUNGEN

SENSOREN*	BESTELLNR.	ANZ./EINHEIT
Halterung für 2 Sensoren	OSMK-074	1
Induktiver Sensor (NPN), mit Schnelltrennung*	OISN-011	1 oder 2
Induktiver Sensor (PNP), mit Schnelltrennung*	OISP-011	1 oder 2
Kabel mit Schnelltrennung (2 m)*	CABL-010	1 oder 2
Kabel mit Schnelltrennung (5 m)*	CABL-013	1 oder 2
PNEUMATIK-ZUBEHÖR		
Sicherheitsventil	OFSV-002	1
Dichtungssatz, Standard	SLKT-071	1
Dichtungssatz, Viton®	SLKT-071V	1

*Sensor und Kabel bitte separat bestellen

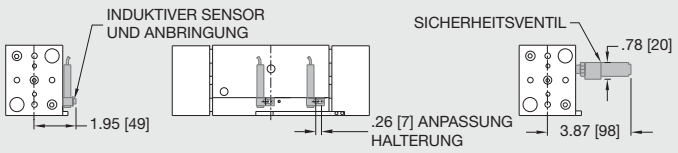

PARALLELGREIFER RPW-750M IN GROSSHUBAUSFÜHRUNG

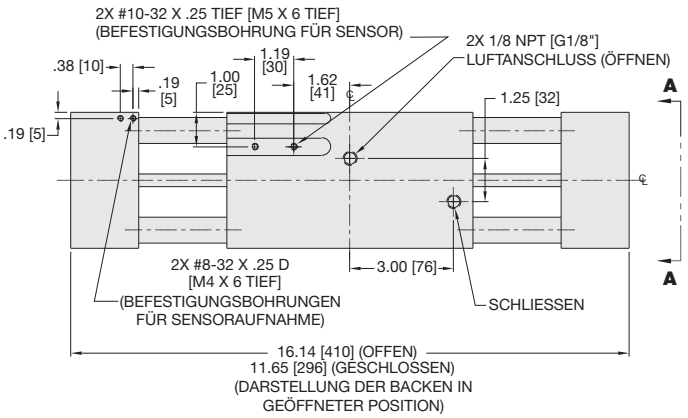

Technische Daten	RPW-750	RPW-750M
Nom. Greifkraft F bei 7 bar	470 lb	2091 N
Hub	4.50 in.	114.3 mm
Gewicht	14 lb	6.4 Kg
Betriebsdruck min./max.	40-100 psi	3-7 bar
Zylinderdurchmesser	2.000 in.	50.8 mm
Luftverbrauch/Zyklus	14.200 in³	232.7 cm³
Betriebstemperatur min./max.		
Standarddichtungen	-30°~180° F	-35°~80° C
Viton®-Dichtungen	-20°~300° F	-30°~150° C
Schließ-/Öffnungszeit	1.00 sec.	1.00 sec.
Absolute Genauigkeit	±0.003 in.	±0.08 mm
Wiederholgenauigkeit	±0.001 in.	±0.03 mm
Betätigungsventil	4/2-Wege	

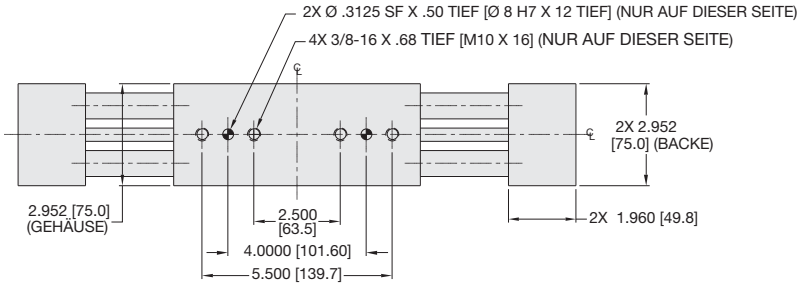

WENN NICHT ANDERS ANGEGEBEN, GELTEN DIE UNTEN AUFGEFÜHRTEN TOLERANZEN

Abmessungen symmetrisch zur Mittellinie

ISO-Methode

Alle Passbohrungen Slip Fit Lagetoleranz ±.0005" oder [±.013mm]

Gewindesteigung metrische Gewinde

USA [Inch]	Metrisch [mm]
0.00 = ± .01	[0.] = [± .25]
0.000 = ± .005	[0.0] = [± .13]
0.0000 = ± .0005	[0.00] = [± .013]

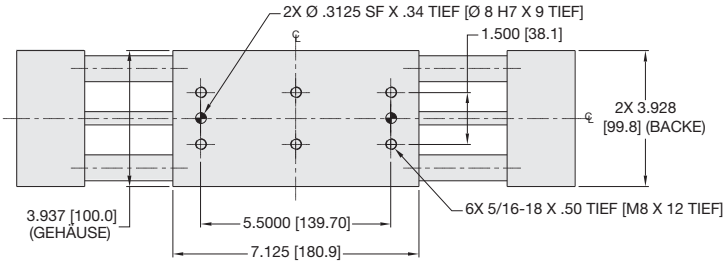

ANSICHT: A-A

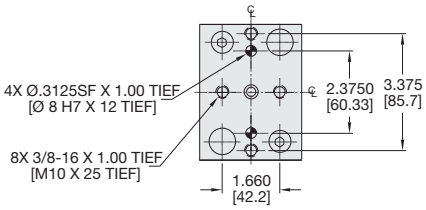

Belastungsdaten

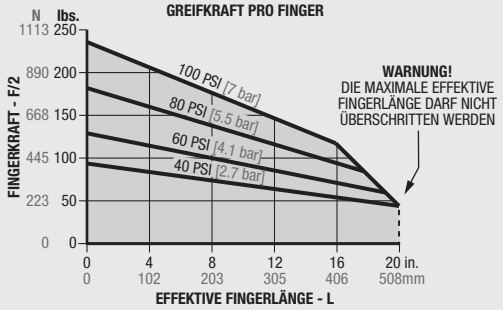

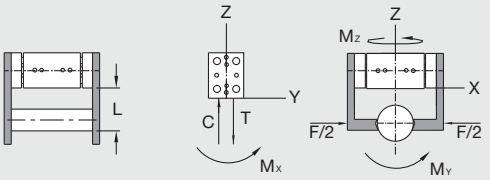

Maximalbelastung†	Statisch USA	Statisch Metrisch	Dynamisch USA	Dynamisch Metrisch
Max. Zugbelastung **T**	2500 lb	11121 N	250 lb	1112 N
Max. Druckbelastung **C**	2500 lb	11121 N	250 lb	1112 N
Max. Moment M_X	2000 in.-lb	226 Nm	200 in.-lb	22 Nm
Max. Moment M_Y	3000 in.-lb	339 Nm	250 in.-lb	28 Nm
Max. Moment M_Z	2000 in.-lb	226 Nm	200 in.-lb	22 Nm

†Angaben/Fingerpaar, Max.-Werte nicht gleichzeitig anwenden

Bestellbeispiel: (Zubehör bitte separat bestellen)

GRUNDMODELL — UNSYNCHRONISIERT

RPW-750 M - NS - V

METRISCH — VITON®-DICHTUNGEN

SENSOREN*	BESTELLNR.	ANZ./EINHEIT
Halterung für 2 Sensoren	OSMK-014	1
Induktiver Sensor (NPN), mit Schnelltrennung*	OISN-011	1 oder 2
Induktiver Sensor (PNP), mit Schnelltrennung*	OISP-011	1 oder 2
Kabel mit Schnelltrennung (2 m)*	CABL-010	1 oder 2
Kabel mit Schnelltrennung (5 m)*	CABL-013	1 oder 2
PNEUMATIK-ZUBEHÖR		
Sicherheitsventil	OFSV-002	1
Dichtungssatz, Standard	SLKT-060	1
Dichtungssatz, Viton®	SLKT-060V	1

*Sensor und Kabel bitte separat bestellen

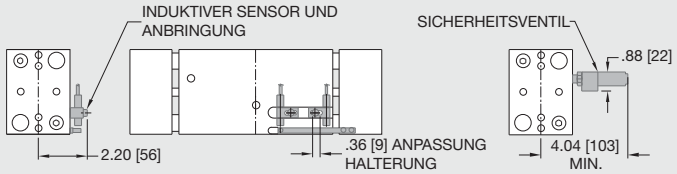

EXPLOSIONSZEICHNUNG RPW-SERIE

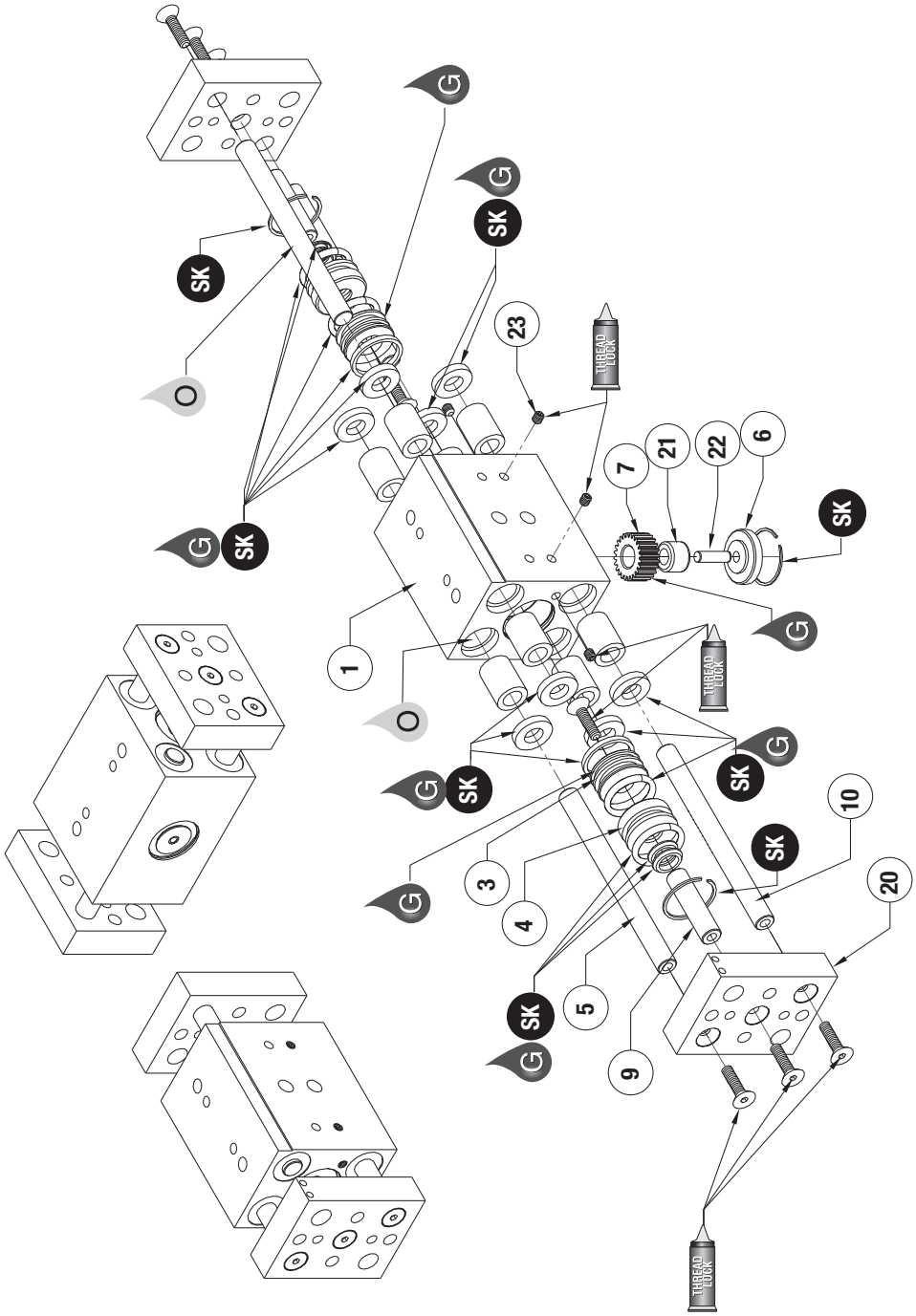

Pos.	Menge	Bezeichnung
01	1	Gehäuse
03	2	Kolben
04	2	Kappe
05	2	Schaft
06	1	Zahnradabdeckung
07	1	Zahnrad
09	2	Schaft, Kolben
10	2	Schaft, Zahnrad
20	2	Block, Ende mit Schaltfahnenkörperlöchern
21	1	Lager, Nadel
22	1	Passstifte
23	1	Verschlusskugel

ANM.: Eine komplette Liste der Ersatzteile mit Bestellnummern und Preisen erhalten Sie auf Anfrage.

Zusammenbau:
1) Dichtungen schmieren und einbauen.
2) Kolben und Schäfte einbauen.*
3) Kolbenkappen und Sicherungsringe in Gehäuse einbauen.
4) Werkzeugaufnahmeplatten und Schäfte einbauen.
5) Lager, Schaft und Zahnrad[00] in Gehäuse legen und Kappe und Sicherungsring für Synchronversion einbauen:
a) Bei Ausbau Magnet verwenden, um Zahnrad aus dem Gehäuse zu ziehen.
b) Zwei Zahnstangen mit Zähnen in Richtung Synchronisierungszahnrad einbauen.

Nicht-synchrones Verfahren:
1) RPW-Synchron-Greifer nehmen und den Sicherungsring und die Zahnradabdeckung abnehmen.
2) Passstift und Lager herausschieben.
3) Zahnrad vom Greifer abnehmen. (Ein Magnet ist oft sehr hilfreich beim Ausbau des Zahnrades.)
4) Passstift, Zahnradabdeckung und Sicherungsring ersetzen. Der Greifer ist nun nicht-synchron.

SK **= Dichtungssatz-Bestellnummern siehe Produktdatenblätter**

ZUSAMMENBAUZEICHNUNG RPW-SERIE

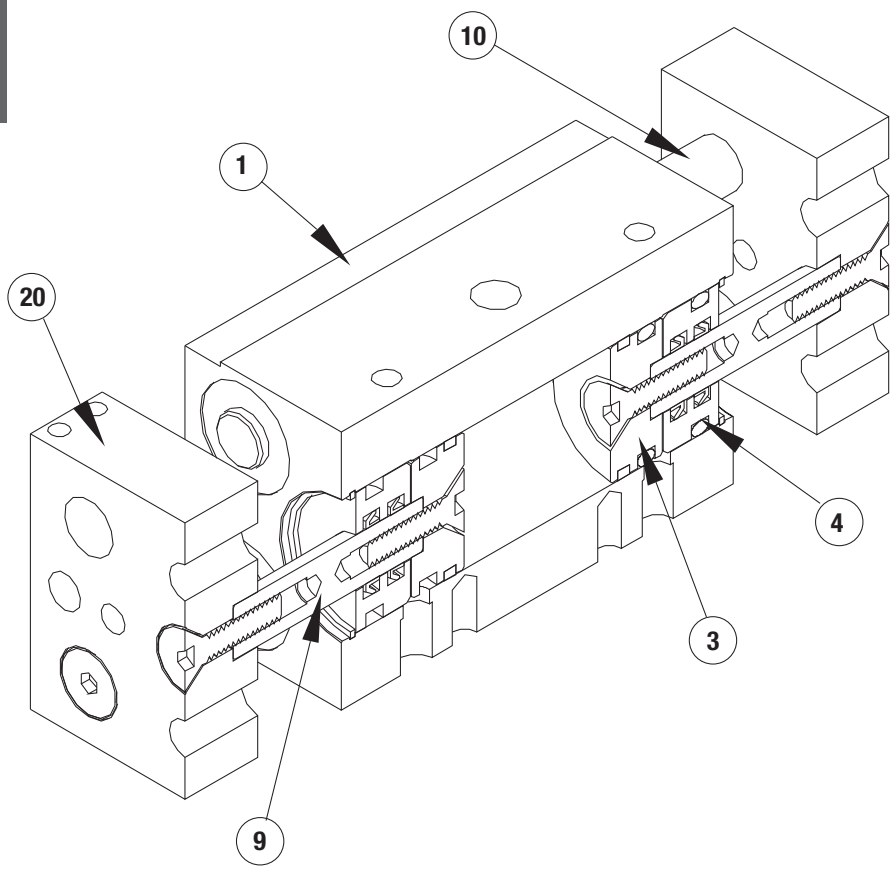

Pos.	Menge	Bezeichnung
01	1	Gehäuse
03	2	Kolben
04	2	Kappe
05	2	Schaft
06	1	Zahnradabdeckung
07	1	Zahnrad
09	2	Schaft, Kolben
10	2	Schaft, Zahnrad
20	2	Block, Ende mit Schaltfahnenkörperlöchern
21	1	Lager, Nadel
22	1	Passstifte
23	1	Verschlusskugel

ANM.: Eine komplette Liste der Ersatzteile mit Bestellnummern und Preisen erhalten Sie auf Anfrage.

ZUBEHÖRMONTAGE UND EINSTELLANWEISUNGEN

Schaltfahne wie dargestellt einbauen, Sensoren wie dargestellt einbauen, auf korrekte Hubende-Erkennung einstellen.

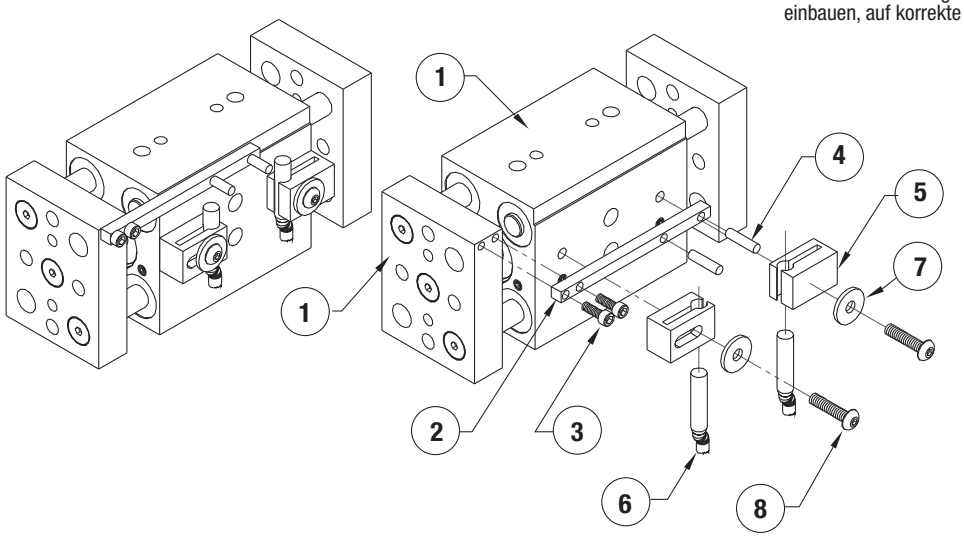

FÜR IHRE NOTIZEN